Відомість основного комплекта креслень випуску КБ (Конструкції будівельні)

Формат	Аркуш	Найменування	Примітки
А-3	КБ-1	Аркуш загальних даних	
А-3	КБ-2	Опалубочний план монолітного з /б фундаменту тераси по вісі "6". Розріз 1-1, 2-2 (опалубка фундаментів)	
А-3	КБ-3	Армування стрічкових фундаментів Фл -1 Розріз 1-1. Вид А-А.	
А-3	КБ-4	Типові вузли додаткового армування перетину фундаментних стін . Специфікація армування монолітних з /б фундаментів	
А-3	КБ-5	Розріз 2-2 (армування монолітного з /б сходового маршу). Специфікація	
А-3	КБ-6	Опалубочний план монолітної з /б плити підлоги тераси по вісі "6". Розріз 1-1 (армування). Специфікація	
А-3	КБ-7	Маркувальна схема металевих балок та деревяних крокв покриття тераси по вісі "6"	
А-3	КБ-8	Металева балка Бм -1, Бм-2. Вузол А. Специфікація	
А-3	КБ-9	Розріз 1-1 (влаштування конструкцій покриття). Вузол А, Б. Специфікація кроквяної системи покриття	
А-3	КБ-10	Опалубочний план монолітного з /б фундаменту тераси по вісі "Ж". Розріз 1-1 (опалубка фундаментів)	
А-3	КБ-11	Армування стрічкових фундаментів Фл -2 Розріз 1-1. Вид А-А. Специфікація	
А-3	КБ-12	Армування стрічкових фундаментів Фл -2 Типові вузли додаткового армування перетину фундаментних стін .	
А-3	КБ-13	Розріз 2-2 (армування монолітного з /б сходового маршу). Специфікація	
А-3	КБ-14	Опалубочний план монолітної з /б плити підлоги тераси по вісі "Ж". Розріз 1-1 (опалубка).	
А-3	КБ-15	Армування монолітної з /б плити підлоги тераси по вісі "Ж". Розріз 1-1 (армування). Специфікація	
А-3	КБ-16	Опалубочний план монолітного з /б фундаменту Фл -3 вхідної групи по вісі "Б".	
А-3	КБ-17	Розріз 1-1 (опалубка фундамента)	
А-3	КБ-18	Армування стрічкових фундаментів Фл -3 Розріз 1-1. Вид Б-Б.	
А-3	КБ-19	Армування стрічкових фундаментів Фл -3. Типові вузли додаткового армування перетину фундаментних стін. Закладна деталь ЗД -1. Специфікація монолітних з /б фундаментів.	
А-3	КБ-20	Опалубочний план монолітної з /б плити підлоги та сходових маршів вхідної групи по вісі "Б". Специфікація	
А-3	КБ-21	Розріз 1-1, 2-2 (армування монолітного з/б сходового маршу та плити підлоги).	
А-3	КБ-22	Маркувальна схема металевих балок підсилення плити вхідної групи . Розріз 1-1.	
А-3	КБ-23	Металева балка Бм -1, Бм-2. Специфікація	
А-3	КБ-24	Маркувальна схема металевих балок підсилення плити вхідної групи . Розріз 1-1.	

Формат	Аркуш	Найменування	Примітки
А-3	КБ-25	Ст-1 металева стійка. Специфікація металевих стійок	
А-3	КБ-26	Вузол А, Б, В. Специфікація кроквяної системи покриття	
А-3	КБ-27	Маркувальна схема металевих балок плити перекриття в вісях 2-5 х Б-Д на відм. 7,080. Розріз 1-1.	
А-3	КБ-28	Металева балка Б -1, Б-2, Б-3, Б-4, Б-5. Вид а-а, б-б, в-в, г-г.	
А-3	КБ-29	Вузол А, Б, В, Г. Вид а-а, б-б, в-в. Специфікація металевих балок .	
А-3	КБ-30	Опалубочний план монолітної з /б плити перекриття в вісях 2-5 х Б-Д на відм. 7,080. Розріз 1-1 (армування). Специфікація.	
А-3	КБ-31	Маркувальна схема металевих балок плити перекриття в вісях 2-5 х Ж на відм. 7,080. Розріз 1-1.	
А-3	КБ-32	Металева балка Б -1, Б-2, Б-3, Б-4. Вид а-а, б-б, в-в, г-г.	
А-3	КБ-33	Вузол А, Б, В, Г. Вид а-а, б-б, в-в. Специфікація металевих балок .	
А-3	КБ-34	Опалубочний план монолітної з /б плити перекриття в вісях 2-5 х Ж на відм. 7,080. Розріз 1-1 (армування). Специфікація.	
А-3	КБ-35	Маркувальна схема опорних металевих балок цегляних простінків по вісі 3-4. Розріз 1-1. Вузол А. Специфікація.	
А-3	КБ-36	Влаштування ділянки монолітного з /б перекриття на відм. 3,550. Розріз 1-1 (армування плити). Специфікація	
А-3	КБ-37	Влаштування ділянки монолітного з /б перекриття на відм. 7,080. Розріз 1-1 (армування плити). Специфікація	
А-3	КБ-38	Схема коригування сходового маршу на відм . 0,000. Розріз 1-1.	
А-3	КБ-39	Д-1/1..3 деталь типової сходинки. Вид а-а. Специфікація (початок).	
А-3	КБ-40	Специфікація (закінчення).	

З А Т В Е Р Д Ж Е Н О

Взамен N инв.

Подпись и дата

Инв N подл.

Зм.	Кільк.	Арк.	№д	Підпис	Дата
ГАП		Кострицька			
Гол.констр.		Данилюк			
Розробив		Данилюк			
Н.контроль					

3008-КБ-1

Реконструкція індивідуального житлового будинку за адресою : Київська область, Бориспільський район, с. Вишеньки, вул. Чубинська, 8.

Конструктивні рішення	Стадія	Аркуш	Аркушів
	РД	0,1	
Аркуш загальних даних	ТОВ "Альфа-проект" Київ, 2016р		

Формат А3

Відомість основного комплекта креслень випуску КБ (Конструкції будівельні)

Формат	Аркуш	Найменування	Примітки
А-3	КБ-41	Схема коригування сходового маршу на відм . 3,550. Розріз 2-2.	
А-3	КБ-42	Д-2/1..2 деталь типової сходинки. Вид а-а. Специфікація (початок).	
А-3	КБ-43	Специфікація (закінчення).	
А-3	КБ-44	Вузол А. Специфікація.	
А-3	КБ-45	Маркувальна схема перемичок на відм. 0,000	
А-3	КБ-46	Маркувальна схема перемичок на відм. 3,550	
А-3	КБ-47	Маркувальна схема перемичок на відм. 7,080	
А-3	КБ-48	Металева перемичка Пр -1 .... Пр-5. Розріз 1-1.	
А-3	КБ-49	Металева перемичка Пр -6 .... Пр-7. Розріз 1-1.	
А-3	КБ-50	Металева перемичка Пр -8 .... Пр-9. Розріз 1-1.	
А-3	КБ-51	Специфікація металевих перемичок .	
А-3	КБ-52	Збірна з/б брускова перемичка Пр -10 .... Пр-13. Специфікація.	

Відомість документів на які робляться посилання

Позначення	Найменування	Примітки
ДБН А.3.2-2-2009	ССБП. Охорона праці і промислова безпека в будівництві. Основні положення.	
ГОСТ 14098-91	Соединения сварные арматуры и закладных деталей железобетонных конструкций. Типы, конструкции и размеры	
ГОСТ 10922-90	Арматурный и закладные изделия сварные, соединения сварные арматуры и закладных изделий ж/б конструкций. Типы, конструкции и размеры	
ДБН В.2.6-98:2009	"Бетонні та залізобетонні конструкції"	
ДБН В.2.1-10-2009	"Основания и фундаменты сооружений"	

Технические решения , принятые в рабочих чертежах , соответствуют требованиям экологических , противопожарных и других действующих норм и правил , и обеспечивают безопасную для жизни и здоровья людей эксплуатацию объекта.

Гл.конструктор Данилюк Е.В.

Загальні вказівки до проекту :

1. Основний комплект робочих креслень марки КБ - конструкції будівельні розроблений на відповідно до завдання на основі архитектурних креслень марки АР , завдання розділів ОВ , ВК, ЭО та діючих норм та правил .
2. Проект розроблений для виконання робіт в климатичній зоні IIв з наступними характеристиками :
   - нормативна вага снігового шару на горизонтальну поверхню - 167 кг/м2;
   - нормативне вітрове навантаженняна 1 м2 - 42 кг;
   - разрахункова температура зовнішнього повітря - 24°С
3. Ступінь вогнестійкості будівлі -II; клас відповідальності -II.
4. За умовну відмітку 0,000 прийнята відмітка чистої підлоги першого поверху (див. креслення АР), яка відповідає абсолютній відміткі на генплані _____.

Загальні вказівки робіт :

1. При виконнанні робіт користуватися ДБН А.3.2-2-2009 ССБП. Охорона праці і промислова безпека в будівництві . Основні положення. СНиП 3.03.01-87 "Несущие и ограждающие конструкции ", ДБН В.1.1-7-2002 "Пожежна безпека об`єктів будівництва " .
2. Опалубочні та арматурні работи виконувати згідно вказівок СНиП 3.03.01-87. ДБН В.1.1-7-2002 "Пожежна безпека об`єктів будівництва " .
3. Бетон класу В25. Міцність бетону плити контролювати шляхом випробування бетонних кубиків , відібраних в процесі бетонування .
4. Влаштування робочих швів бетонування , заходи щодо догляду за бетоном , порядок і терміни їхнього проведення, контроль за їхнім виконанням і терміни розпалубки конструкцій повинні встановлюватися відповідно до ППР.
5. Перелік робіт на які повинніі бути складені акти на приховані роботи по формі приведеній в ДБН А .3.1-5-96 "Организация строительного производства ": а) армування конструкцій ; б) бетонування конструкцій ;
6. Марка сталі металевих конструкцій С 235.
7. Антикорозійний захист металу здійснювати фарбуванням пентафталевою емаллю ПФ -133 ГОСТ 926-150 по грунтуванню ГФ-021 ГОСТ 25129-82. Після монтажу пошкоджені міста відновити .
8. Вогнезахист металевих конструкцій виконати матеріалом "Ендотерм ХТ-150", яке здійснюється малярною щіткою у два шари товщиною 0,5-0,6 мм. Всі захисні покриття повинні відповідати вимогам СНиП 2.03.11-85 та СНиП 3.04.03-85.
9. Монтажні шви повинні відповідати ГОСТ 5264-80. Монтажну зварку виконувати електродами типа Э -42.
10. Вогензахист деревяних конструкцій виконувати відповідно ДБН В .1.1-7-2002 "Пожежна безпека об`єктів будівництва " .

Бетонні та арматурні роботи.

1. Бетонну суміш варто укладати в конструкції горизонтальними шарами однакової товщини без розривів , з послідовним напрямком укладання в одну сторону у всіх шарах .
2. Заходи щодо догляду за бетоном , порядок і терміни їхнього проведення , контроль за їхнім виконанням і терміни розпалубки конструкцій повинні встановлюватися ППР . У початковий період твердіння бетон необхідно захищати від влучення атмосферних чи опадів втрат вологи , у наступному підтримувати температурно-вологий режим зі створенням умов , що забезпечують наростання його міцності .
3. Рух людей по забетонованих конструкціях і установка опалубки вищерозташованих конструкцій допускаються після досягнення бетоном міцності не менш 70%.
4. Установка й приймання опалубки , розпалубка монолітних конструкцій , очищення й змащення проводяться згідно ПВР.
5. Мінімальна міцність бетону при розпалубці повинна становити не менш 70% від проектної .

Зм.	Кільк.	Арк.	№д	Підпис	Дата	3008-КБ-1			
						Реконструкція індивідуального житлового будинку за адресою : Київська область, Бориспільський район, с. Вишеньки, вул. Чубинська, 8.			
ГАП		Кострицька				Конструктивні рішення	Стадія	Аркуш	Аркушів
Гол.констр.		Данилюк					РД	0,1	
Розробив		Данилюк							
Н.контроль						Аркуш загальних даних	ТОВ "Альфа-проект" Київ, 2016р		

ЗАТВЕРДЖЕНО

Взамен N инв.

Подпись и дата

Инв N подл.

Опалубочний план
монолітного з/б фундаменту Фл-1 тераси по вісі "6"

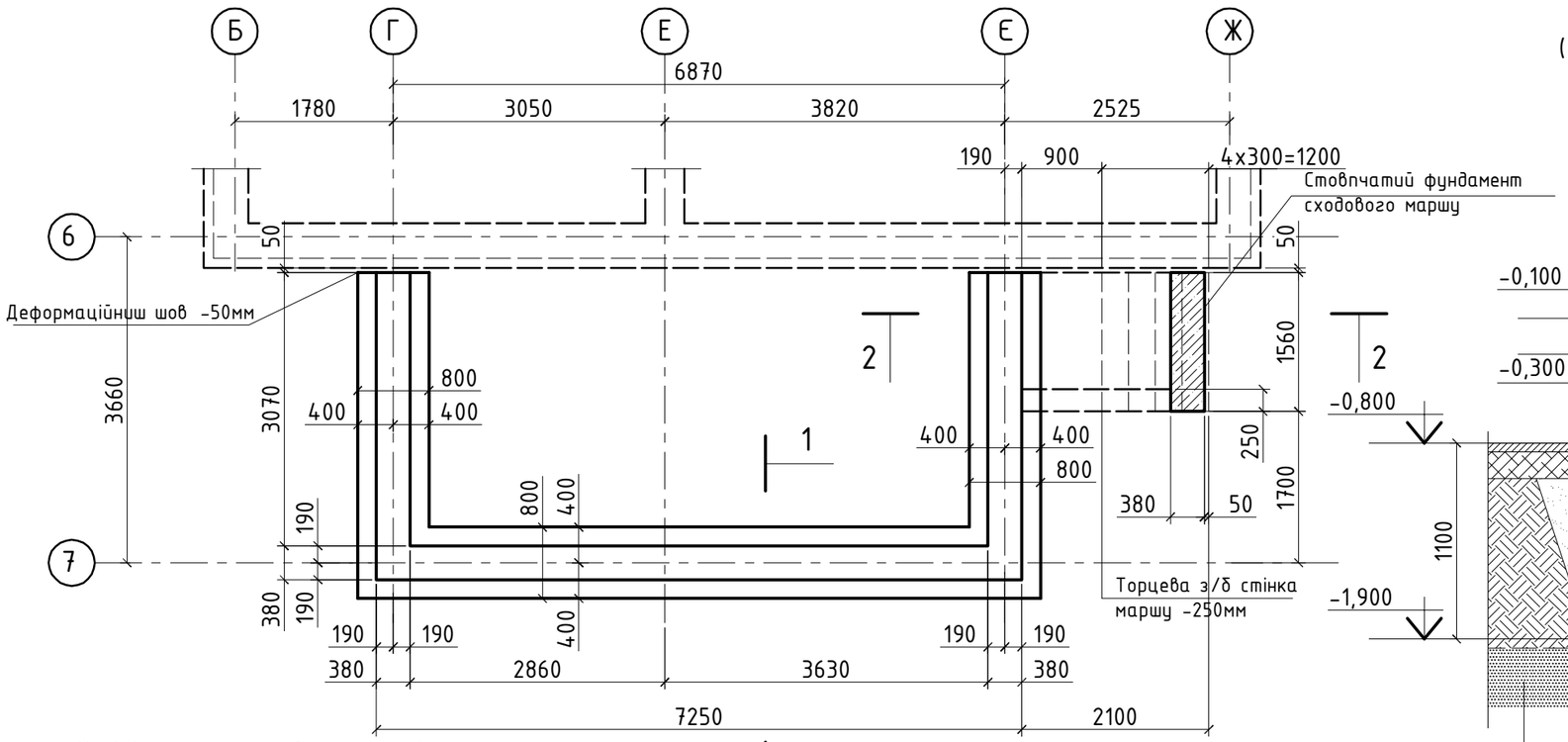

Умовні позначення фундаментних стін:

380 – відмітка верху з/б стінки -0,300;

Розріз 1-1
(опалубка фундамента)

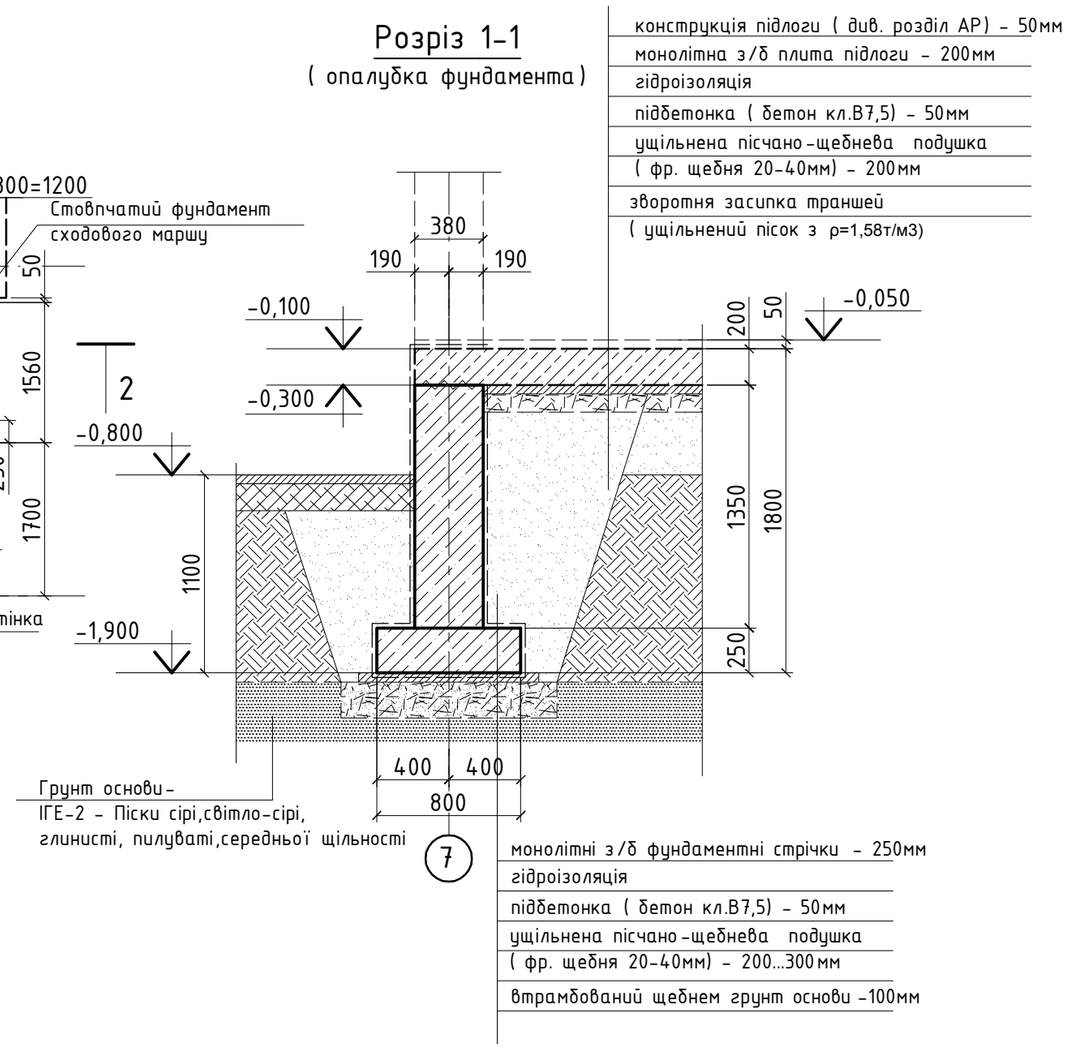

1. За умовну відмітку 0,000 прийнята відмітка чистої підлоги першого поверху (див. креслення АР), яка відповідає абсолютній відмітці _____.
2. При виконнанні робіт користуватися ДБН А.3.2-2-2009 ССБП. Охорона праці і промислова безпека в будівництві . Основні положення. СНиП 3.03.01-87 "Несущие и ограждающие конструкции ".
3. Опалубні та арматурні роботи виконувати згідно з вказівками СНиП 3.03.01-87.
4. Фундаменти будівлі монолітні залізобетонні , -стрічковіі. Глибина закладання підошви фундаментів відповідає абсолютній відмітці _____ (-1,900 відносна відмітка).
5. Основою стрічкового фундаменту під споруду є ІГЕ -_: - Суглинки. В разі прояву інших грунтів , остані повині бути видалені та замінені пісчано-щебневою подушкою.
6. Фундаментні стрічки влаштовуються на підбетонці із бетону В 7,5 -50мм та по ущільненій пісчано-щебневій подушці товщиною 200...300мм, що відповідає різниці відміток підошви та основи фундаментів ІГЕ -2.
7. Бетон класу В25W4F100. Міцність бетону контролювати шляхом випробування бетонних кубиків , відібраних в процесі бетонування.
8. Робоча арматура класу А 400С та А240С. Захисний шар бетону становить 40мм. Арматуру вязати, усі арматурні відгини виконувати в холодному стані .
9. Влаштування робочих швів бетонування , заходи щодо догляду за бетоном , порядок і терміни їхнього проведення , контроль за їхнім виконанням і терміни розпалубки конструкцій повинні встановлюватися відповідно до ППР .
10. Тип гідроізоляції підземної частини фундаментів уточнювати по кресленням розділу АР .
11. Розташування, привязку в плані та по висоті інженерних отворів виконувати відповідно до креслень розділу АР та субпідрядних організацій з погодженням проектанта .

Зм.	Кільк.	Арк.	№д	Підпис	Дата	3008-КБ-1		
						Реконструкція індивідуального житлового будинку за адресою : Київська область, Бориспільський район, с. Вишеньки, вул. Чубинська, 8.		
ГАП		Кострицька				Конструктивні рішення	Стадія	Аркуш	Аркушів
Гол.констр.		Данилюк					РД	2	
Розробив		Данилюк				Опалубочний план монолітного з/б фундаменту тераси по вісі "6". Розріз 1-1, 2-2 (опалубка фундаментів)	ТОВ "Альфа-проект" Київ, 2016р	
Н.контроль								

З А Т В Е Р Д Ж Е Н О

Взамен N инв.

Подпись и дата

Инв N подл.

Розріз 1-1

(основне армування фундамента Фл -1)

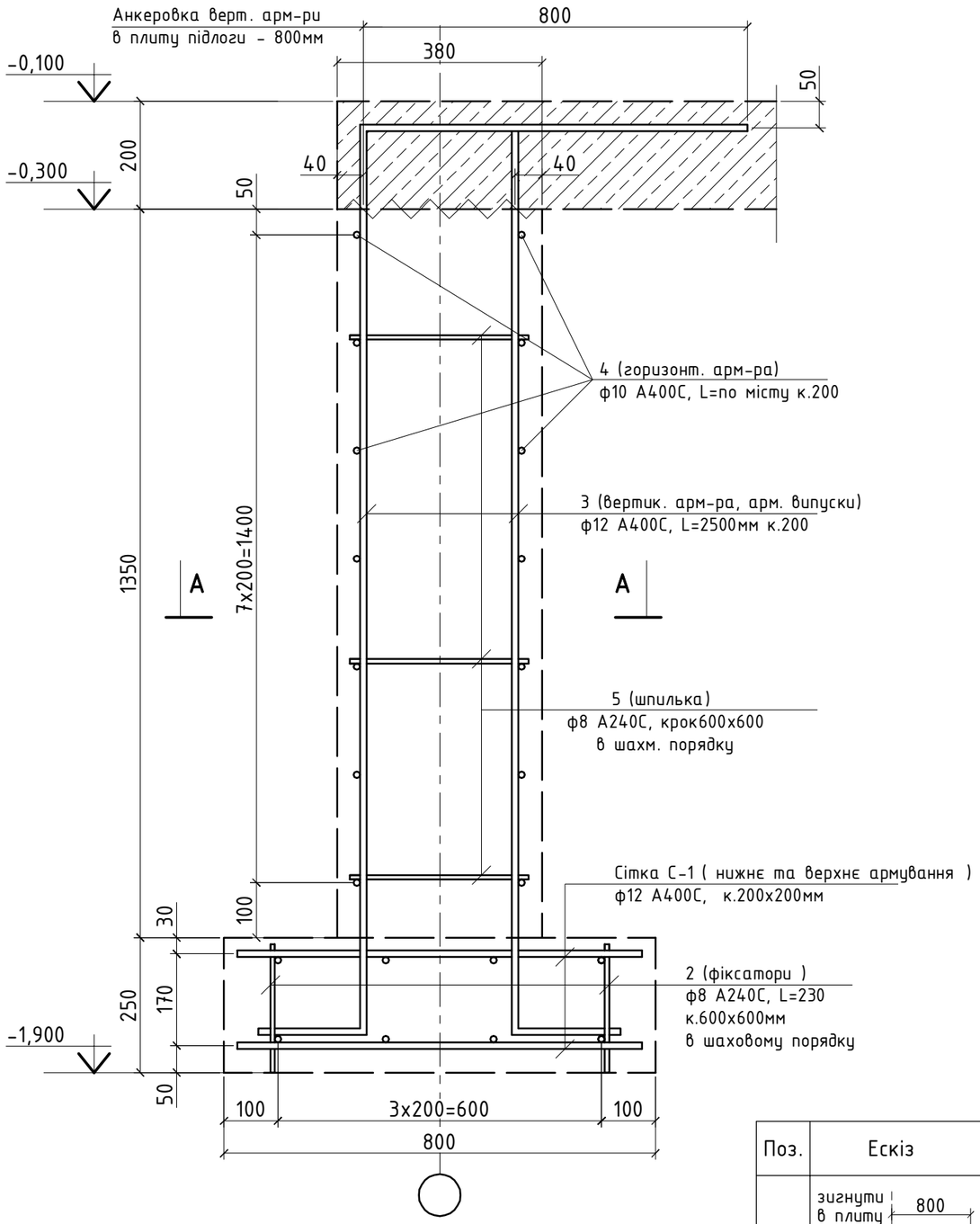

Вид А-А

(фрагмент основного армування монолітних з /б фундаментних стін)

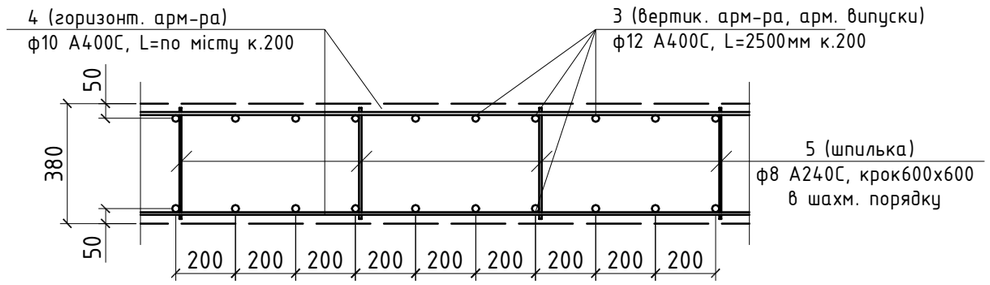

1. Опалубні та арматурні роботи виконувати згідно з вказівками СНиП 3.03.01-87.
2. Армування фундаментної стрічки складеться із основного - арматурні сітки в нижній та верхній зоні армування (ф12 А400С, крок 200 х200 мм), арм. випусків з фунд. стрічки ф12 А400С крок 200мм.
3. Армування фундаментної стінки складеться із основної вертикальної (арм. випусків з фунд. стрічки) ф12 А400С, кроком 200мм та горизонтальної арматури по граням стінок ф10 А400С, кроком 200мм, додаткового - окремі арматурні стержні класу А400С та А240С.
4. Арматурні стержні сіток та каркасів вязати.
5. Стиковку повздовжньої арматури виконувати "внапуск". Довжина напуска для арматури, для ф12 А400С - 720 мм., для ф10 А400С - 600мм. В одному перерізі забороняється стикувати більш ніж 50% стержнів. Мінімальна довжина розбіжки в стиковкі арматури 2,0 м.
6. В специфікації враховано витрати на стиковку повздовжньої арматури у розмірі 10%.
7. Влаштування робочих швів бетонування, заходи щодо догляду за бетоном, порядок і терміни їхнього проведення, контроль за їхнім виконанням і терміни розпалубки конструкцій повинні встановлюватися відповідно до ПВР .

Поз.	Ескіз
3	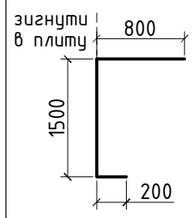 розміри до центра

Зм.	Кільк.	Арк.	№д	Підпис	Дата			
ГАП		Кострицька				3008-КБ-1		
Гол.констр.		Данилюк				Реконструкція індивідуального житлового будинку за адресою : Київська область, Бориспільський район, с. Вишеньки, вул. Чубинська, 8.		
Розробив		Данилюк				Конструктивні рішення	Стадія	Аркуш	Аркушів
							РД	3	
Н.контроль						Армування стрічкових фундаментів Фл -1 Розріз 1-1. Вид А-А.	ТОВ "Альфа-проект" Київ, 2016р	

З А Т В Е Р Д Ж Е Н О

Взамен N инв.

Подпись и дата

Инв N подл.

Типові вузли додаткового армування перетину фундаментних стін

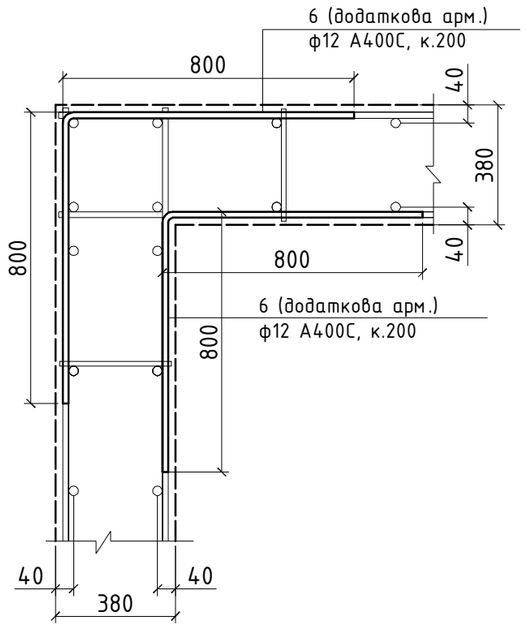

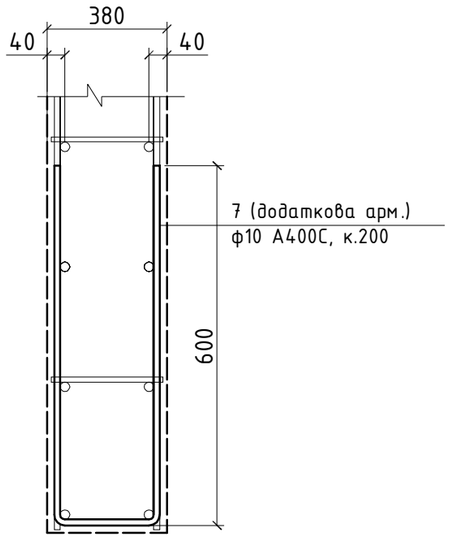

Специфікація армування монолітних з/б фундаментів

марка поз.	Позначення	Найменування	К-во /шт./	Маса од./кг/	Примітки
Фл-1	Стрічковий фундамент	Основне армування	----	509,5	
		Сітка С-1	2	104,5	209,0
1	ДСТУ 3760:2006	ф12 А400С, L=по місту	117,7 м.п	0,888	104,5
2	ДСТУ 3760:2006	ф8 А240С, L=230	30	0,10	3,0
		Арм. випуски			
3	ДСТУ 3760:2006	ф12 А400С, L=2500	134	2,22	297,5
		Витрати бетону В25W4	м3	2,7	
		Підбетонка В7,5	м3	0,8	
	Фундаментна стіна	Основна та додаткова арм.	----	304,6	
4	ДСТУ 3760:2006	ф10 А400С, L=по місту	402,0 м.п	0,616	247,6
5	ДСТУ 3760:2006	ф8 А240С, L=350	36	0,14	5,1
6	ДСТУ 3760:2006	ф12 А400С, L=1600	28	1,42	39,8
7	ДСТУ 3760:2006	ф10 А400С, L=1400	14	0,86	12,1
		Витрати бетону В25W4	м3	6,8	

1. Опалубні та арматурні роботи виконувати згідно з вказівками СНиП 3.03.01-87.
2. Армування фундаментної стрічки складеться із основного - арматурні сітки в нижній та верхній зоні армування (ф12 А400С, крок 200 х200 мм), арм. випусків з фунд. стрічки ф12 А400С крок 200мм.
3. Армування фундаментної стінки складеться із основної вертикальної (арм. випусків з фунд. стрічки) ф12 А400С, кроком 200мм та горизонтальної арматури по граням стінок ф10 А400С, кроком 200мм, додаткового - окремі арматурні стержні класу А400С та А240С.
4. Арматурні стержні сіток та каркасів вязати.
5. Стиковку повздовжньої арматури виконувати "внапуск". Довжина напуска для арматури, для ф12 А400С - 720 мм., для ф10 А400С - 600мм. В одному перерізі забороняється стикувати більш ніж 50% стержнів. Мінімальна довжина розбіжки в стиковкі арматури 2,0 м.
6. В специфікації враховано витрати на стиковку повздовжньої арматури у розмірі 10%.
7. Влаштування робочих швів бетонування, заходи щодо догляду за бетоном, порядок і терміни їхнього проведення, контроль за їхнім виконанням і терміни розпалубки конструкцій повинні встановлюватися відповідно до ПВР .

Поз.	Ескіз	Поз.	Ескіз
6	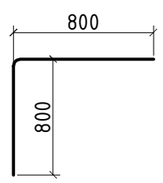 розміри до центра	7	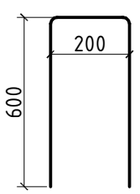 розміри до центра

Зм.	Кільк.	Арк.	№д	Підпис	Дата
ГАП		Кострицька			
Гол.констр.		Данилюк			
Розробив		Данилюк			
Н.контроль					

3008-КБ-1

Реконструкція індивідуального житлового будинку за адресою : Київська область, Бориспільський район, с. Вишеньки, вул. Чубинська, 8.

Конструктивні рішення	Стадія	Аркуш	Аркушів
	РД	4	

Типові вузли додаткового армування перетину фундаментних стін. Специфікація армування монолітних з/б фундаментів

ТОВ "Альфа-проект" Київ, 2016р

З А Т В Е Р Д Ж Е Н О

Взамен N инв.

Подпись и дата

Инв N подл.

Розріз 2-2

(армування монолітного з/б сходового маршу)

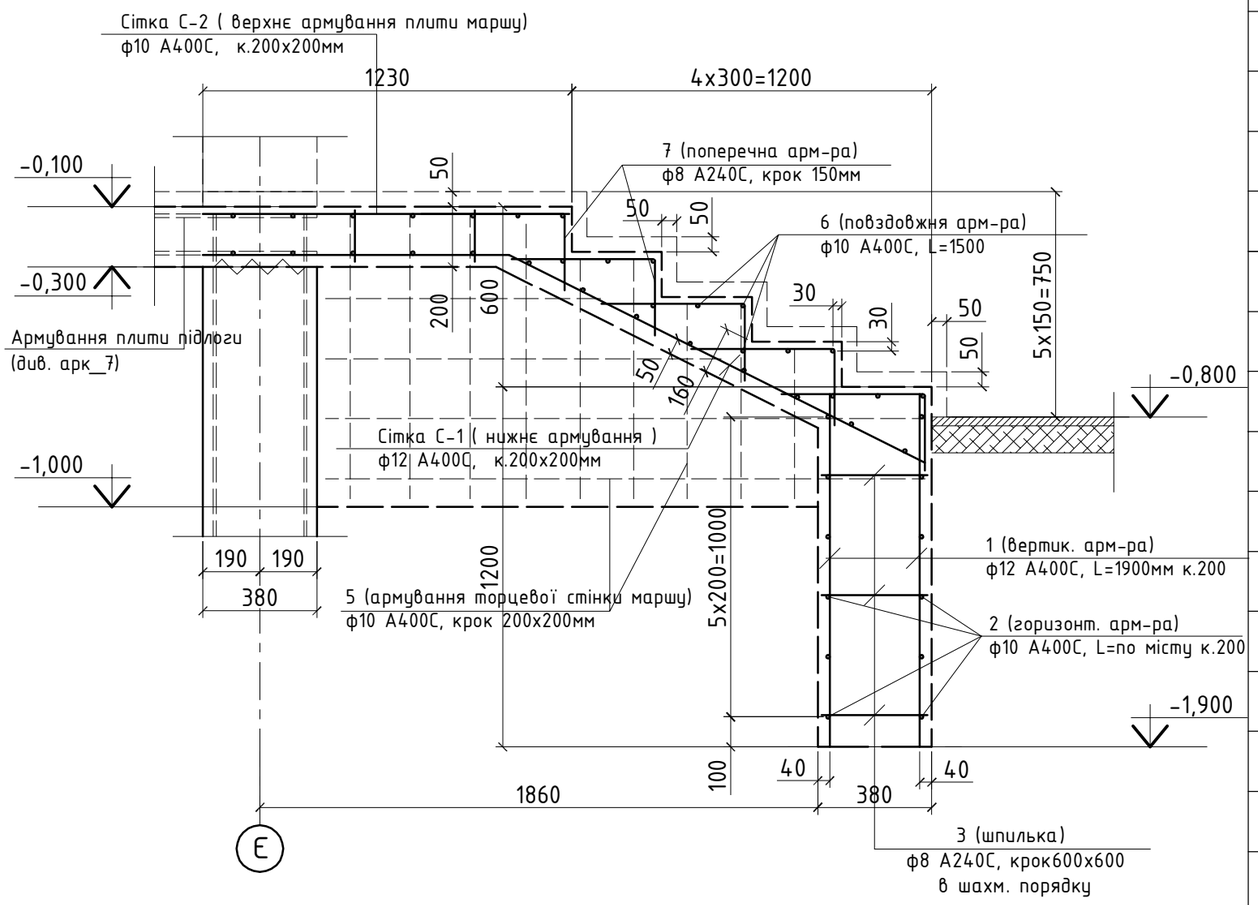

Специфікація армування монолітного з/б сходового маршу

марка поз.	Позначення	Найменування	К-во /шт./	Маса од./кг/	Примітки
См-1	Монолітний з/б сходовий марш		----	132,2	
	Армування монолітного з/б стовпатого фундаменту				
1	ДСТУ 3760:2006	ф12 А400С, L=1150	16	1,02	16,3
2	ДСТУ 3760:2006	ф10 А400С, L=1500	12	0,93	11,2
3	ДСТУ 3760:2006	ф8 А240С, L=350	6	0,14	0,9
4	ДСТУ 3760:2006	ф10 А400С, L=по місту	36,0 м.п	0,616	22,2
	Армування монолітного з/б маршу				
		Сітка С-1	1	40,9	
5	ДСТУ 3760:2006	ф12 А400С, L=по місту	46,0 м.п	0,888	40,9
		Окремі стержні			
6	ДСТУ 3760:2006	ф10 А400С, L=1500	15	0,93	14,0
7	ДСТУ 3760:2006	ф8 А240С, L=750	55	0,3	16,5
	Армування монолітної з/б пдощадки маршу				
		Сітка С-2	1	10,2	
8	ДСТУ 3760:2006	ф12 А400С, L=по місту	16,5 м.п	0,616	10,2
		Витрати бетону В25W4	м3	1,7	
		Підбетонка В7,5	м3	0,2	

1. За умовну відмітку 0,000 прийнята відмітка чистої підлоги першого поверху (див. креслення АР), яка відповідає абсолютній відміткі _____.
2. При виконнанні робіт користуватися ДБН А.3.2-2-2009 ССБП. Охорона праці і промислова безпека в будівництві. Основні положення. СНиП 3.03.01-87 "Несущие и ограждающие конструкции".
3. Опалубні та арматурні роботи виконувати згідно з вказівками СНиП 3.03.01-87.
4. Фундамент сходового маршу монолітний залізобетонний, -стовпачий. Глибина закладання підошви фундаментів відповідає абсолютній відмітці _____ (-1,900 відносна відмітка).
5. Основою стрічкового фундаменту під споруду є ІГЕ-_: - Суглинки. В разі прояву інших грунтів, остані повині бути видалені та замінені пісчано-щебневою подушкою.
6. Фундаментні стрічки влаштовуються на підбетонкі із бетону В7,5 -50мм та по ущільненій пісчано-щебневій подушці товщиною 200...300мм, що відповідає різниці відміток підошви та основи фундаментів ІГЕ-2.
7. Бетон класу В25W4F100. Міцність бетону контролювати шляхом випробування бетонних кубиків, відібраних в процесі бетонування.
8. Робоча арматура класу А400С та А240С. Захисний шар бетону становить 40мм. Арматуру вязати, усі арматурні відгини виконувати в холодному стані.
9. Армування сходового маршу складеться із сітки нижньої зони (ф12 А400С кроком 200х200мм), повздовжньої (ф10А400С) та поперечної арматури (ф8А240С) окремих сходинок.
10. Влаштування робочих швів бетонування, заходи щодо догляду за бетоном, порядок і терміни їхнього проведення, контроль за їхнім виконанням і терміни розпалубки конструкцій повинні встановлюватися відповідно до ППР.

З А Т В Е Р Д Ж Е Н О

Взамен N инв. | Подпись и дата | Инв N подл.

Зм.	Кільк.	Арк.	№д	Підпис	Дата
ГАП		Кострицька			
Гол.констр.		Данилюк			
Розробив		Данилюк			
Н.контроль					

3008-КБ-1

Реконструкція індивідуального житлового будинку за адресою : Київська область, Бориспільський район, с. Вишеньки, вул. Чубинська, 8.

Конструктивні рішення

Стадія	Аркуш	Аркушів
РД	5	

Розріз 2-2 (армування монолітного з/б сходового маршу). Специфікація

ТОВ "Альфа-проект" Київ, 2016р

Опалубочний план монолітної з/б плити підлоги тераси по вісі "6"

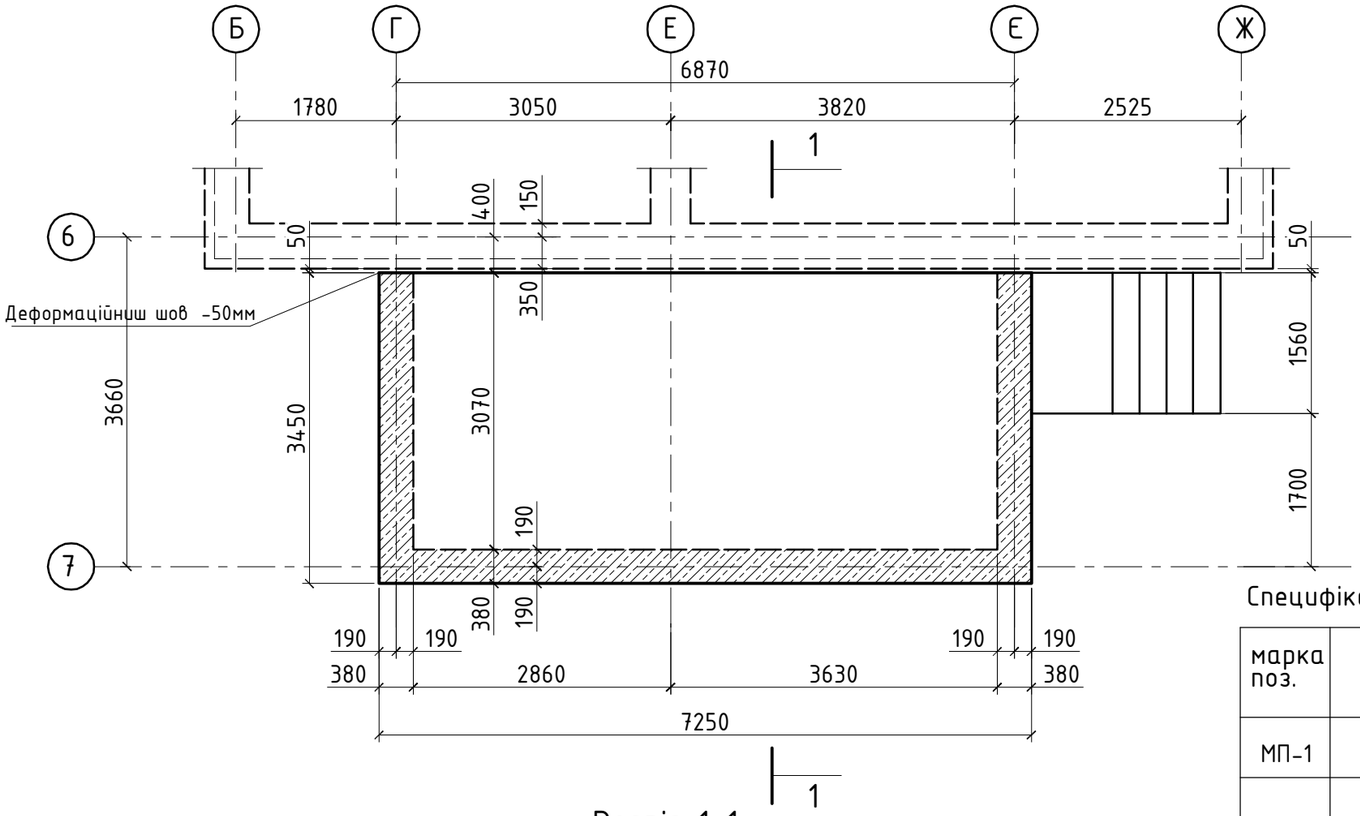

Розріз 1-1

(армування плити підлоги)

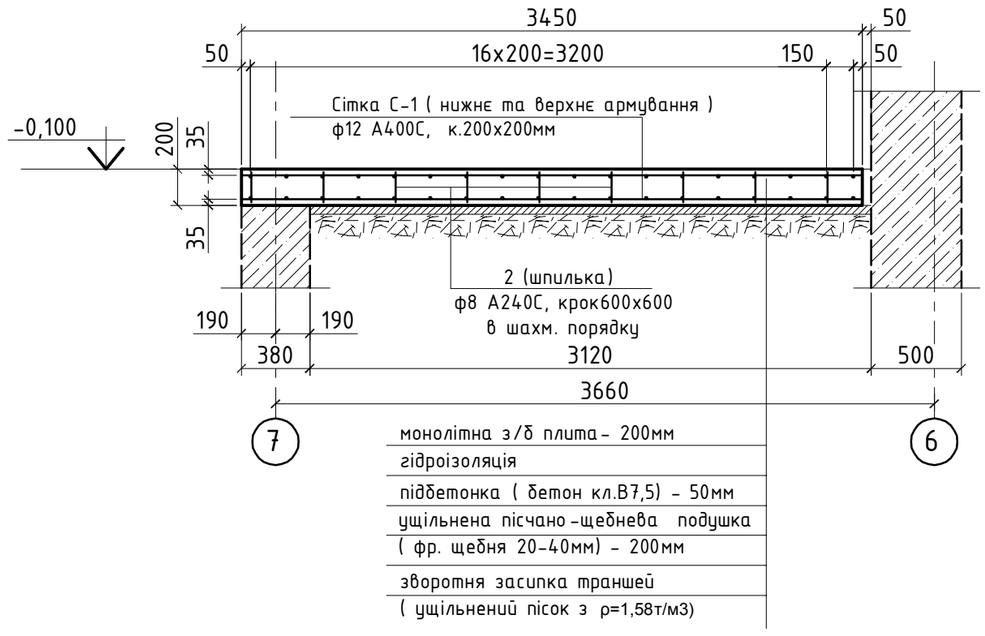

Специфікація армування монолітної з/б плити підлоги

марка поз.	Позначення	Найменування	К-во /шт./	Маса од./кг/	Примітки
МП-1	Монолітна з/б плита		----	451,0	
		Сітка С-1	2	222,0	444,0
1	ДСТУ 3760:2006	ф12 А400С, L=по місту	250,0 м.п	0,888	222,0
2	ДСТУ 3760:2006	ф8 А240С, L=170	70	0,10	7,0
		Витрати бетону В25W4	м3	5,0	
		Підбетонка В7,5	м3	1,6	

1. При виконнанні робіт користуватися ДБН А.3.2-2-2009 ССБП. Охорона праці і промислова безпека в будівництві. Основні положення. СНиП 3.03.01-87 "Несущие и ограждающие конструкции".
2. Опалубні та арматурні роботи виконувати згідно з вказівками СНиП 3.03.01-87.
3. Армування плити складеться із основного - арматурні сітки в верхній та нижній зонах армування (ф12 А400С кроком 200 х200 мм) - та додаткового - окремі арматурні стержні.
4. У торців плити та в містах отворів міста перетину арматури в"язать у всіх вузлах на 4 кроки від торців, у всіх інших випадках через крок.

Зм.	Кільк.	Арк.	№д	Підпис	Дата	3008-КБ-1			
						Реконструкція індивідуального житлового будинку за адресою : Київська область, Бориспільський район, с. Вишеньки, вул. Чубинська, 8.			
ГАП		Кострицька				Конструктивні рішення	Стадія	Аркуш	Аркушів
Гол.констр.		Данилюк					РД	6	
Розробив		Данилюк							
						Опалубочний план монолітної з /б плити підлоги тераси по вісі "6". Розріз 1-1 (армування). Специфікація	ТОВ "Альфа-проект" Київ, 2016р		
Н.контроль									

З А Т В Е Р Д Ж Е Н О

Взамен N инв.

Подпись и дата

Инв N подл.

Маркувальна схема металевих балок покриття тераси по вісі "6"

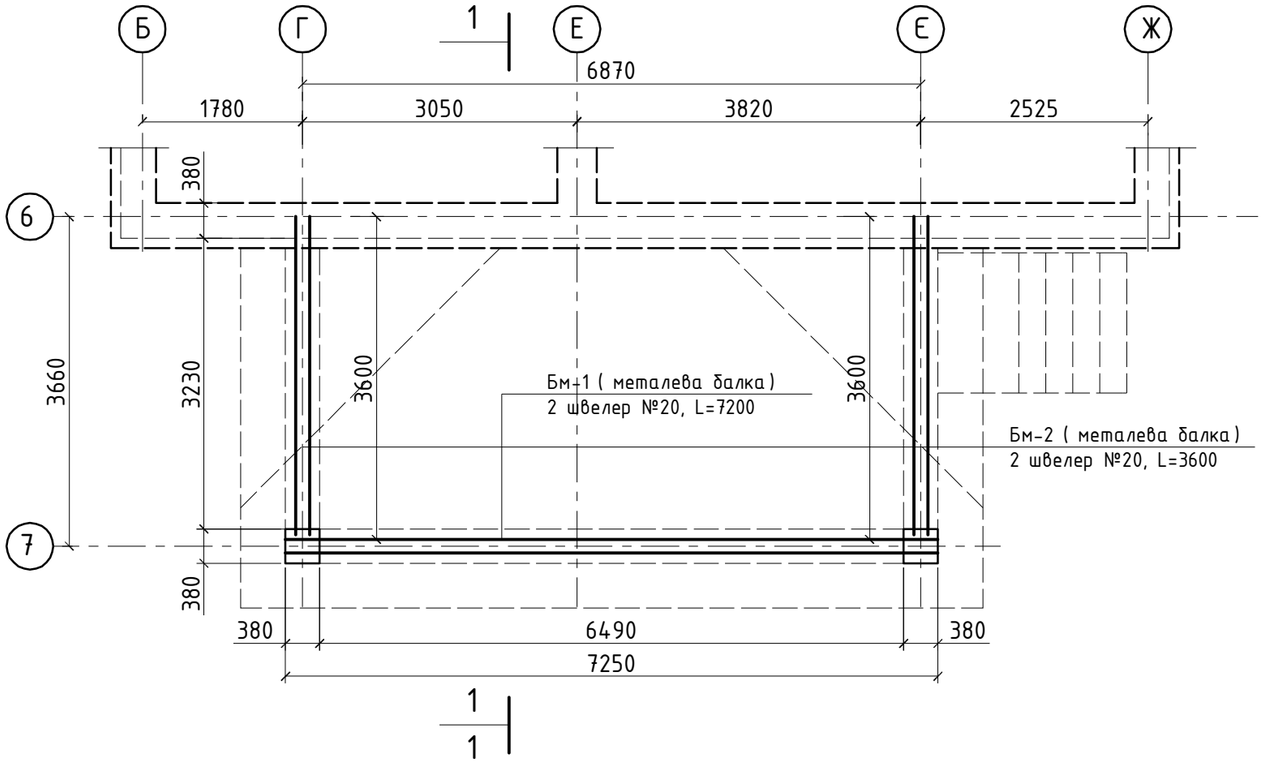

Маркувальна схема деревяних крокв покриття тераси по вісі "6"

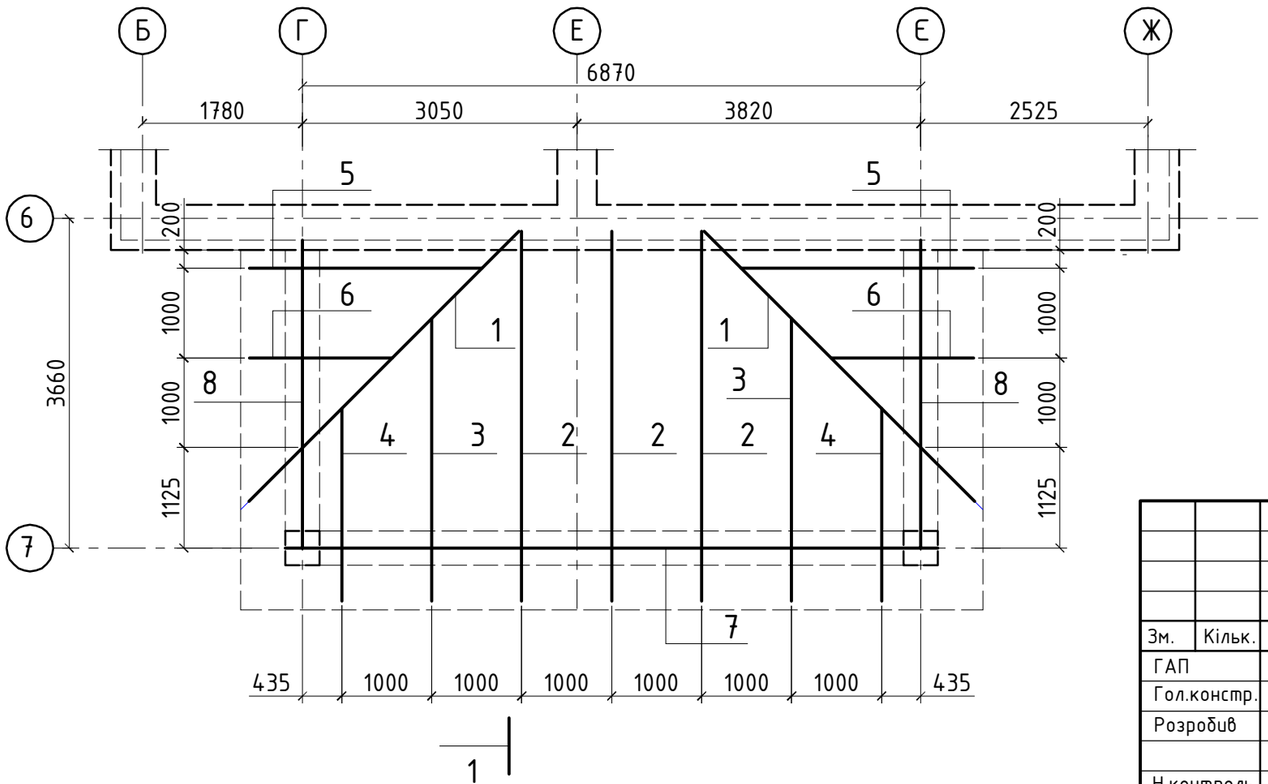

1. При виконнанні робіт користуватися ДБН А.3.2-2-2009 ССБП. Охорона праці і промислова безпека в будівництві. Основні положення. СНиП 3.03.01-87 "Несущие и ограждающие конструкции".
2. Опалубні та арматурні роботи виконувати згідно з вказівками СНиП 3.03.01-87.
3. Зварювальні матеріали приймати згідно табл .55* СНиП II-23-81.Для ручної зварки застосовувати електроди типу Э -42А. Усі невказані зварні шви прийняти по найменшій товщині зварювальних елементів .
4. Розміри всіх елементів уточнити по місту .
5. Антикорозійний захист металоконструкцій забезпечується покриттям одним шаром грунтовки ГФ-021 по ГОСТ 25129-82 і пофарбувати двома шарами емалі ПФ -133. Перед нанесенням грунтовки, м/к очистити від окисів (іржи, окалини) та жирових плям. Антикорозійний захист металевих конструкцій виконувати згідно з вказівками СНиП 3.04.05-85 "Защита строительных конструкций от корозии " та ГОСТ 12.03.005-75 "Работы окрасочные. Общие требования безопасности ".
6. Всі металеві елементи після монтажу покрити вогнезахисним складом "ЕНДОТЕРМ ХТ-150".
7. Матеріал дерев"яних конструкцій сосна II сорта вологістю не більше 20%, якість деревини повинна відповідати ГОСТ 8486-86.

Зм.	Кільк.	Арк.	№д	Підпис	Дата	3008-КБ-1		
						Реконструкція індивідуального житлового будинку за адресою : Київська область, Бориспільський район, с. Вишеньки, вул. Чубинська, 8.		
ГАП		Кострицька				Конструктивні рішення	Стадія	Аркуш	Аркушів
Гол.констр.		Данилюк					РД	7 зм	
Розробив		Данилюк				Маркувальна схема металевих балок та деревяних крокв покриття тераси по вісі "6"	ТОВ "Альфа-проект" Київ, 2016р		
Н.контроль									

З А Т В Е Р Д Ж Е Н О

Взамен N инв.

Подпись и дата

Инв N подл.

Бм-1
металева балка

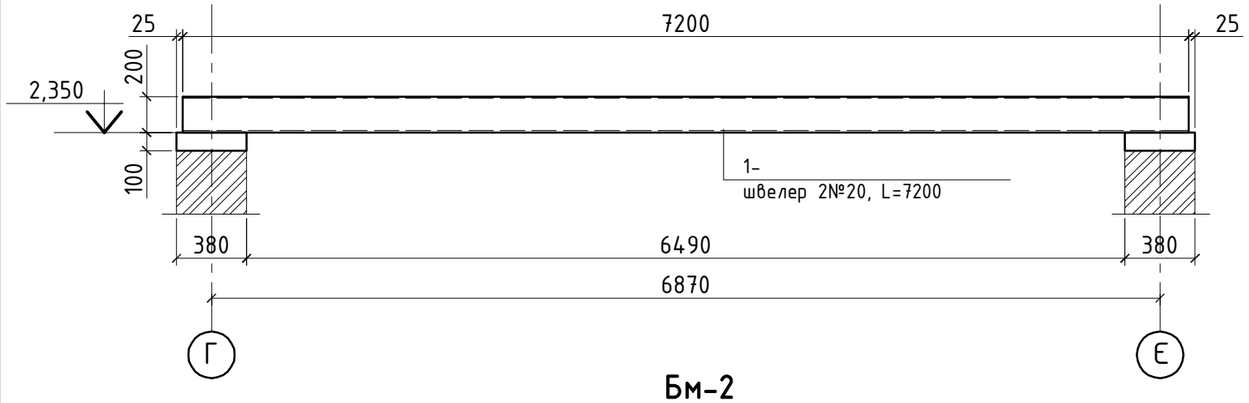

Бм-2
металева балка

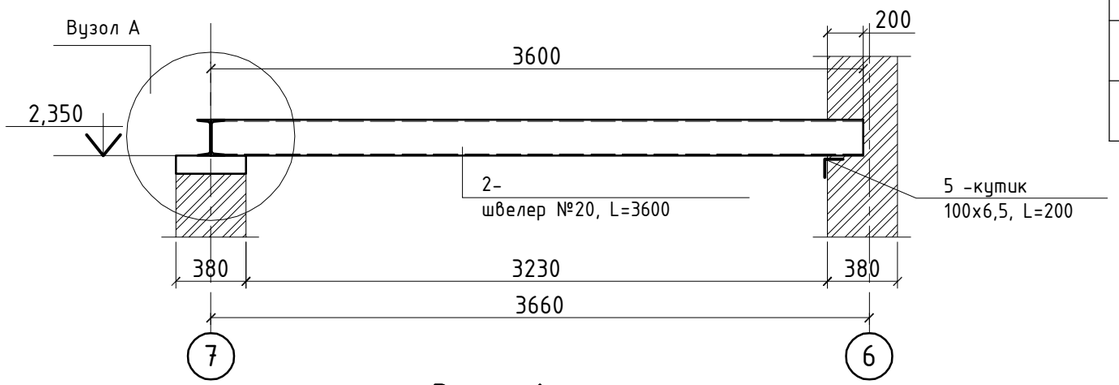

Вузол А

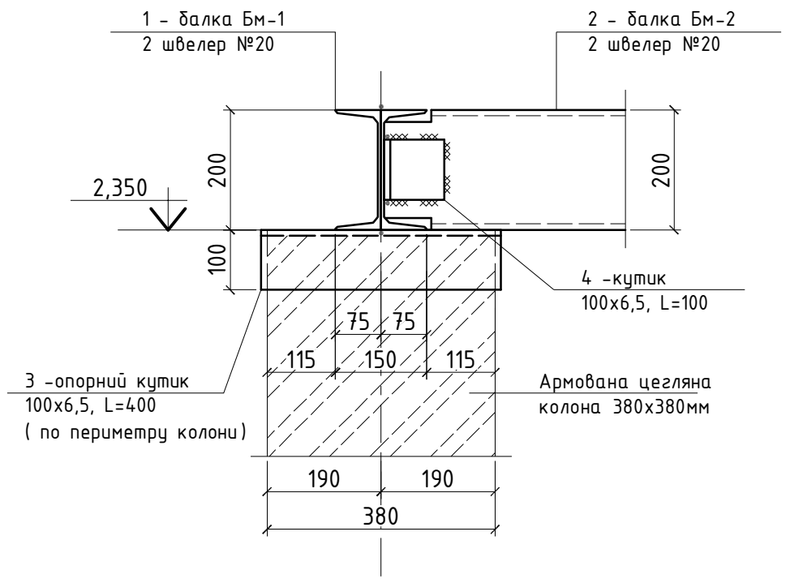

Специфікація металевих балок

марка поз.	Позначення	Найменування	К-во /шт./	Маса од./кг/	Примітки
Бм-1	Металева балка		1	297,3	
1	ДСТУ 3436-96(ГОСТ8240-97)	[] швелер №20, L=7200	2	132,5	265,0
3	ДСТУ 2251-93(ГОСТ8509-93)	кутик 100х6,5, L=400	8	4,03	32,3
Бм-2	Металева балка		2	135,6	271,2
2	ДСТУ 3436-96(ГОСТ8240-97)	[] швелер №20, L=3600	2	66,3	132,6
4	ДСТУ 2251-93(ГОСТ8509-93)	кутик 100х6,5, L=100	1	1,0	
5	ДСТУ 2251-93(ГОСТ8509-93)	кутик 100х6,5, L=200	1	2,0	

1. При виконнанні робіт користуватися ДБН А.3.2-2-2009 ССБП. Охорона праці і промислова безпека в будівництві. Основні положення. СНиП 3.03.01-87 "Несущие и ограждающие конструкции ".
2. Опалубні та арматурні роботи виконувати згідно з вказівками СНиП 3.03.01-87.
3. Зварювальні матеріали приймати згідно табл .55* СНиП II-23-81.Для ручної зварки застосовувати електроди типу Э-42А. Усі невказані зварні шви прийняти по найменшій товщині зварювальних елементів .
4. Розміри всіх елементів уточнити по місту .
5. Антикорозійний захист металоконструкцій забезпечується покриттям одним шаром грунтовки ГФ -021 по ГОСТ 25129-82 і пофарбувати двома шарами емалі ПФ -133. Перед нанесенням грунтовки , м/к очистити від окисів (іржи, окалини) та жирових плям.
Антикорозійний захист металевих конструкцій виконувати згідно з вказівками СНиП 3.04.05-85 "Защита строительных конструкций от корозии " та ГОСТ 12.03.005-75 "Работы окрасочные. Общие требования безопасности".
6. Всі металеві елементи після монтажу покрити вогнезахисним складом "ЕНДОТЕРМ ХТ-150".

Зм.	Кільк.	Арк.	№д	Підпис	Дата	3008-КБ-1		
						Реконструкція індивідуального житлового будинку за адресою : Київська область, Бориспільський район, с. Вишеньки, вул. Чубинська, 8.		
ГАП		Кострицька				Конструктивні рішення	Стадія	Аркуш	Аркушів
Гол.констр.		Данилюк					РД	8 зм	
Розробив		Данилюк				Металева балка Бм-1, Бм-2. Вузол А. Специфікація	ТОВ "Альфа-проект" Київ, 2016р		
Н.контроль									

З А Т В Е Р Д Ж Е Н О

Взамен N инв.

Подпись и дата

Инв N подл.

Розріз 1-1

(влаштування конструкцій покриття)

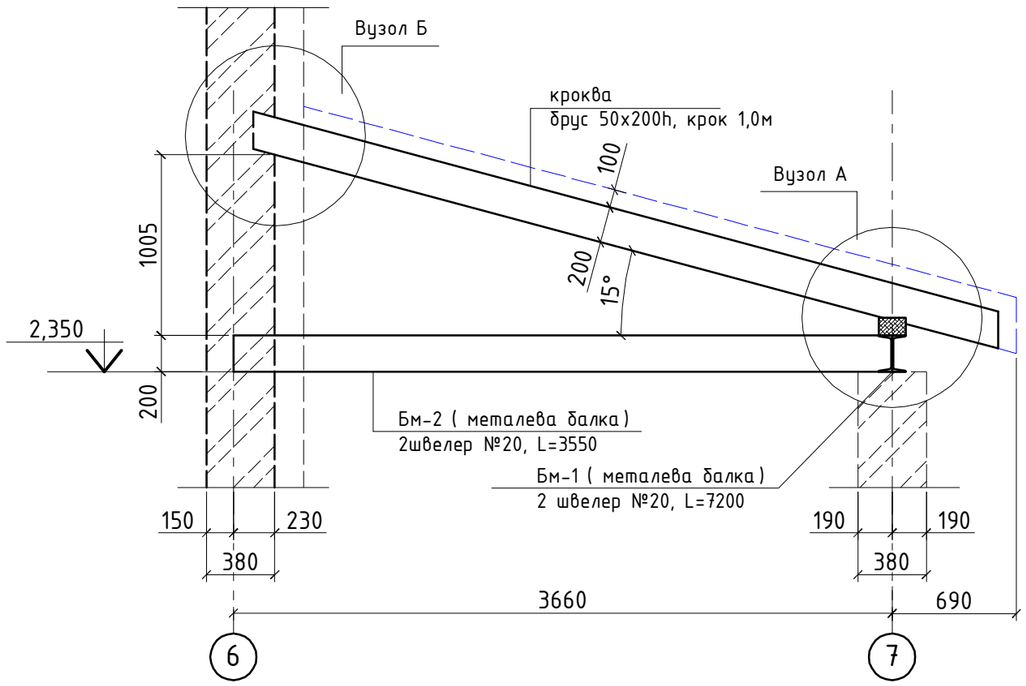

Специфікація крокв'яної системи покриття

марка поз.	Позначення	Найменування	К-во /шт./	Маса од./м3/	Примітки
	Деревяна крокв'яна система	покриття	---	0,682	
1	накісна нога (брус)	100х200h, L=4600	2	0,092	0,184
2	кроква (брус)	50х200h, L=4400	3	0,044	0,132
3	кроква (брус)	50х200h, L=3300	2	0,033	0,066
4	кроква (брус)	50х200h, L=2350	2	0,024	0,048
5	кроква (брус)	50х200h, L=2800	2	0,028	0,056
6	кроква (брус)	50х200h, L=1750	2	0,018	0,036
7	мауерлат (брус)	150х100h, L=7250	1	0,109	
8	мауерлат (брус)	150х100h, L=3400	2	0,05	0,051

Вузол Б

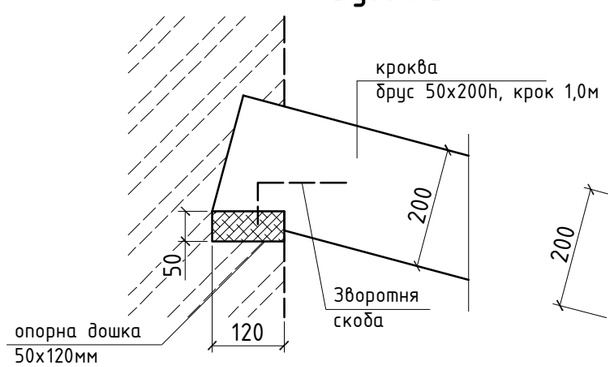

Вузол А

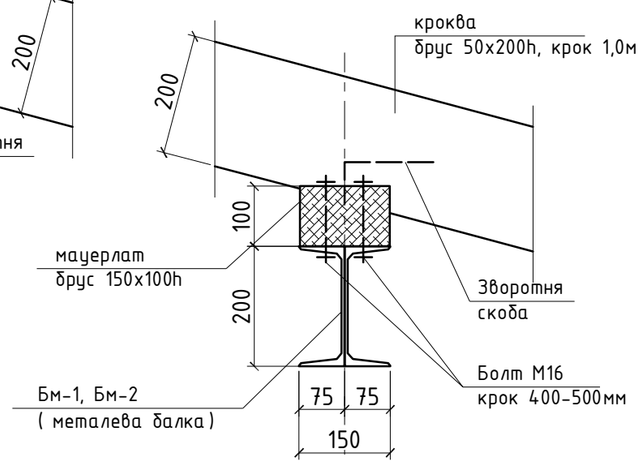

1. При виконнанні робіт користуватися ДБН А.3.2-2-2009 ССБП. Охорона праці і промислова безпека в будівництві. Основні положення. СНиП 3.03.01-87 "Несущие и ограждающие конструкции ".
2. Матеріал дерев"яних конструкцій сосна II сорта вологістю не більше 20%, якість деревини повинна відповідати ГОСТ 8486-86.
3. При виконанні робіт по влаштуванню дерев "яних елементів (після заготовки елементів) виконати вогнезахист деревини.
4. Всі дерев"яні елементи обробити біозахисним складом .
5. Дерев"яні елементи прилягающі до цегляної кладки , бетона ізолювати двома шарами руберoїда .
6. З"єднання дерев"яних елементів виконати на болтах ,скобах, врубаннях та задопомогою цвяхів .
7. Довжину та відмітки дерев "яних елементів уточнювати по місцю .
8. Конструкцію влаштування та витрати матеріалів підшивної стелі уточнити по кресленням розділу АР.

Зм.	Кільк.	Арк.	№д	Підпис	Дата	3008-КБ-1			
						Реконструкція індивідуального житлового будинку за адресою : Київська область, Бориспільський район, с. Вишеньки, вул. Чубинська, 8.			
ГАП		Кострицька				Конструктивні рішення	Стадія	Аркуш	Аркушів
Гол.констр.		Данилюк					РД	9	
Розробив		Данилюк							
						Розріз 1-1 (влаштування конструкцій покриття). Вузол А, Б. Специфікація крокв'яної системи покриття	ТОВ "Альфа-проект" Київ, 2016р		
Н.контроль									

З А Т В Е Р Д Ж Е Н О

Взамен N инв.

Подпись и дата

Инв N подл.

Опалубочний план
монолітного з/б фундаменту Фл-2 тераси по вісі "Ж"

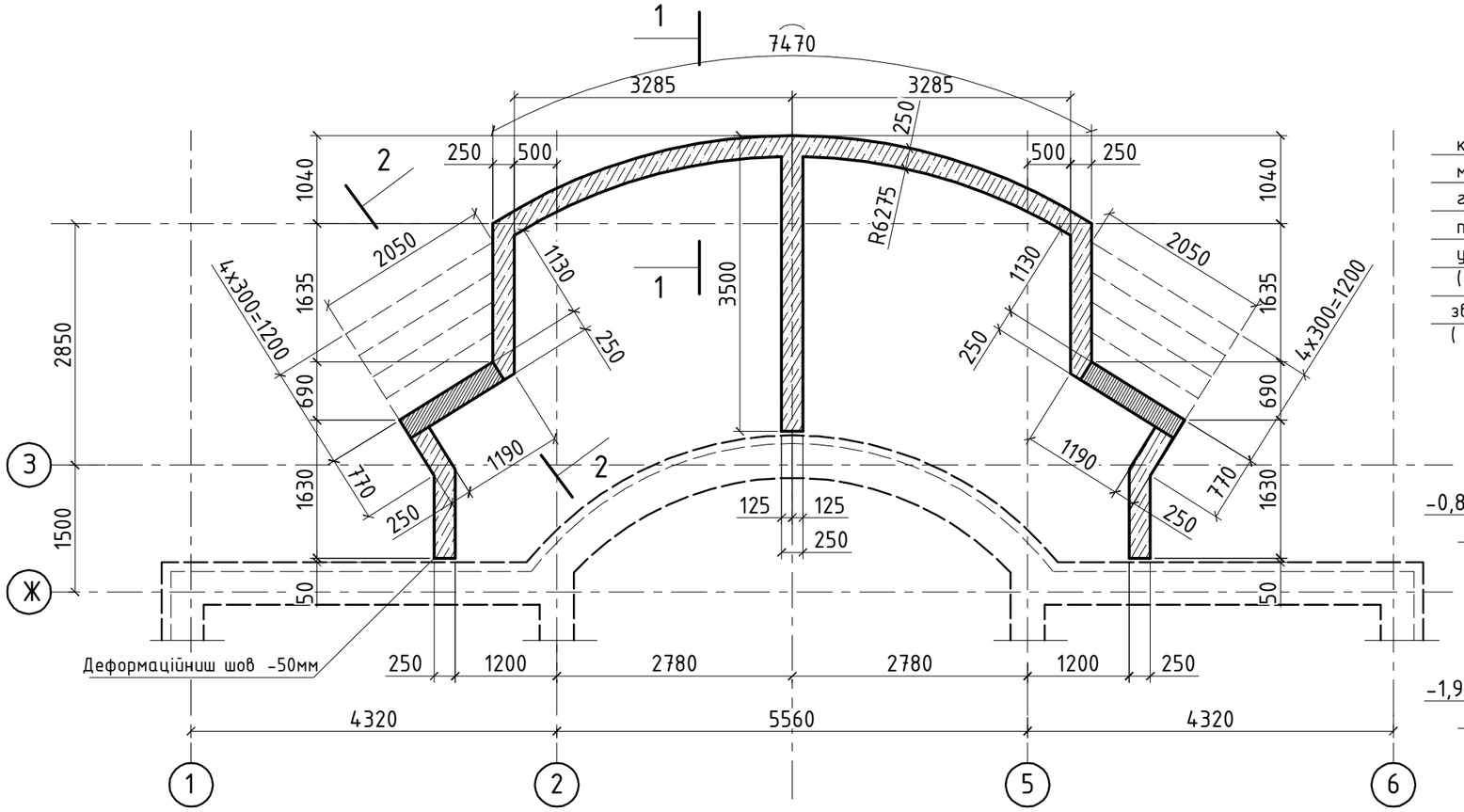

Розріз 1-1
(опалубка фундамента)

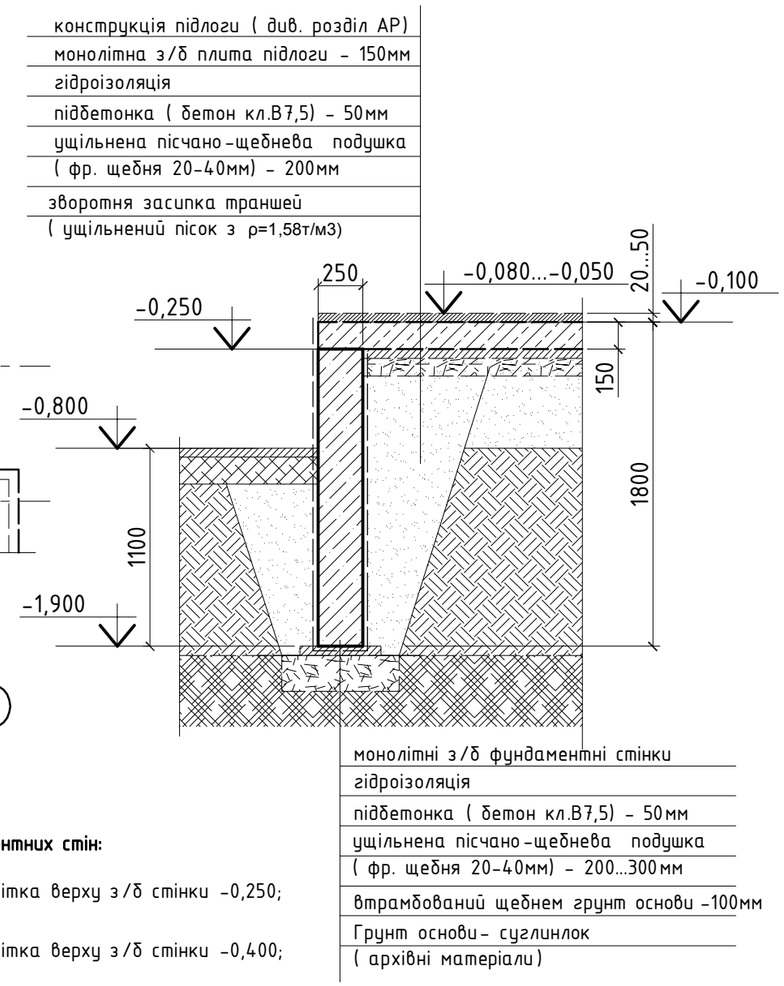

Умовні позначення фундаментних стін:

- відмітка верху з/б стінки -0,250;
- відмітка верху з/б стінки -0,400;

1. За умовну відмітку 0,000 прийнята відмітка чистої підлоги першого поверху (див. креслення АР), яка відповідає абсолютній відміткі _____.
2. При виконнанні робіт користуватися ДБН А.3.2-2-2009 ССБП. Охорона праці і промислова безпека в будівництві . Основні положення. СНиП 3.03.01-87 "Несущие и ограждающие конструкции ".
3. Опалубні та арматурні роботи виконувати згідно з вказівками СНиП 3.03.01-87.
4. Фундаменти будівлі монолітні залізобетонні , -стрічковіі. Глибина закладання підошви фундаментів відповідає абсолютній відмітці _____ (-1,900 відносна відмітка).
5. Основою стрічкового фундаменту під споруду є ІГЕ -_: - Суглинки. В разі прояву інших грунтів , остані повині бути видалені та замінені пісчано-щебневою подушкою .
6. Фундаментні стрічки влаштовуються на підбетонкі із бетону В 7,5 -50мм та по ущільненій пісчано-щебневій подушці товщиною 200...300мм, що відповідає різниці відміток підошви та основи фундаментів - суглинку.
7. Бетон класу В25W6F100. Міцність бетону контролювати шляхом випробування бетонних кубиків , відібраних в процесі бетонування.
8. Робоча арматура класу А 400С та А240С. Захисний шар бетону становить 40мм. Арматуру вязати, усі арматурні відгини виконувати в холодному стані .
9. Влаштування робочих швів бетонування , заходи щодо догляду за бетоном , порядок і терміни їхнього проведення , контроль за їхнім виконанням і терміни розпалубки конструкцій повинні встановлюватися відповідно до ППР .
10. Тип гідроізоляції підземної частини фундаментів уточнювати по кресленням розділу АР .
11. Розташування, привязку в плані та по висоті інженерних отворів виконувати відповідно до креслень розділу АР та субпідрядних організацій з погодженням проектанта .

Зм.	Кільк.	Арк.	№д	Підпис	Дата	3008-КБ-1			
						Реконструкція індивідуального житлового будинку за адресою : Київська область, Бориспільський район, с. Вишеньки, вул. Чубинська, 8.			
ГАП		Кострицька				Конструктивні рішення	Стадія	Аркуш	Аркушів
Гол.констр.		Данилюк					РД	10	
Розробив		Данилюк				Опалубочний план монолітного з/б фундаменту тераси по вісі "Ж". Розріз 1-1 (опалубка фундаментів)	ТОВ "Альфа-проект" Київ, 2016р		
Н.контроль									

З А Т В Е Р Д Ж Е Н О

Взамен N инв. | Подпись и дата | Инв N подл.

Розріз 1-1

(основне армування фундамента Фл -2)

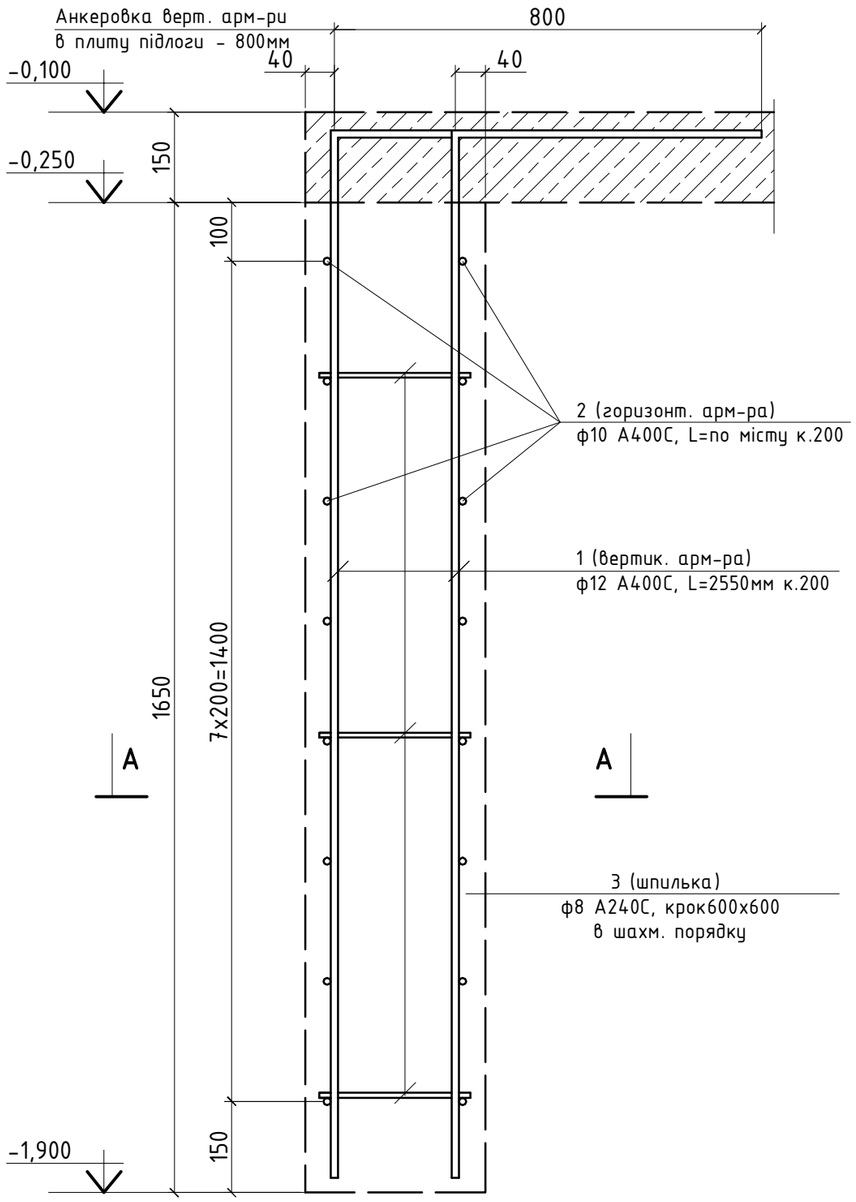

Вид А-А

(фрагмент основного армування монолітних з /б фундаментних стін)

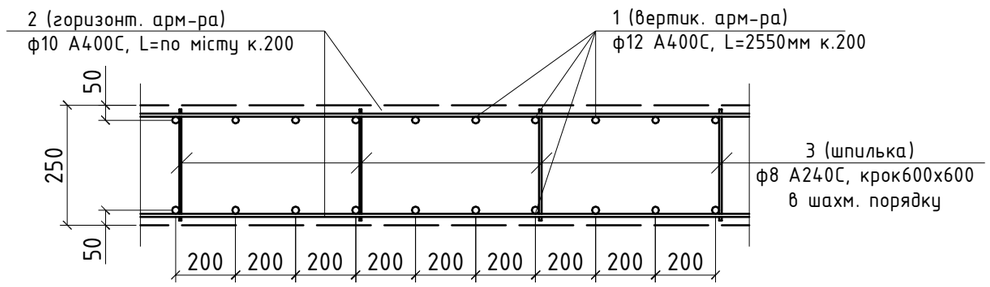

Специфікація армування монолітних з/б фундаментів

марка поз.	Позначення	Найменування	К-во /шт./	Маса од./кг/	Примітки
Фл-2	Стрічковий фундамент		----	849,8	
		Основне армування			
1	ДСТУ 3760:2006	ф12 А400С, L=2550	198	2,26	447,5
2	ДСТУ 3760:2006	ф10 А400С, L=по місту	348,5 м.п	0,616	214,7
3	ДСТУ 3760:2006	ф8 А240С, L=220	88	0,09	7,9
		Додаткове армування			
4	ДСТУ 3760:2006	ф12 А400С, L=1600	112	1,42	159,1
5	ДСТУ 3760:2006	ф10 А400С, L=1400	24	0,86	20,6
		Витрати бетону В25W6	м3	8,2	
		Підбетонка В7,5	м3	0,4	

1. Опалубні та арматурні роботи виконувати згідно з вказівками СНиП 3.03.01-87.
2. Армування фундаментної стінки складеться із основної вертикальної (ф12 А400С, кроком 200мм) та горизонтальної арматури по граням стінок ф10 А400С, кроком 200мм, додаткового - окремі арматурні стержні класу А400С та А240С.
3. Арматурні стержні сіток та каркасів вязати.
4. Стиковку повздовжньої арматури виконувати "внапуск". Довжина напуска для арматури ф10 А400С - 600мм. В одному перерізі забороняється стикувати більш ніж 50% стержнів. Мінімальна довжина розбіжки в стиковкі арматури 2,0 м.
5. В специфікації враховано витрати на стиковку повздовжньої арматури у розмірі 10%.
6. Влаштування робочих швів бетонування, заходи щодо догляду за бетоном, порядок і терміни їхнього проведення, контроль за їхнім виконанням і терміни розпалубки конструкцій повинні встановлюватися відповідно до ПВР .

Зм.	Кільк.	Арк.	№д	Підпис	Дата	3008-КБ-1			
						Реконструкція індивідуального житлового будинку за адресою : Київська область, Бориспільський район, с. Вишеньки, вул. Чубинська, 8.			
ГАП		Кострицька				Конструктивні рішення	Стадія	Аркуш	Аркушів
Гол.констр.		Данилюк					РД	11	
Розробив		Данилюк							
Н.контроль						Армування стрічкових фундаментів Фл -2 Розріз 1-1. Вид А-А. Специфікація	ТОВ "Альфа-проект" Київ, 2016р		

ЗАТВЕРДЖЕНО

Взамен N инв.

Подпись и дата

Инв N подл.

Типові вузли додаткового армування перетину фундаментних стін

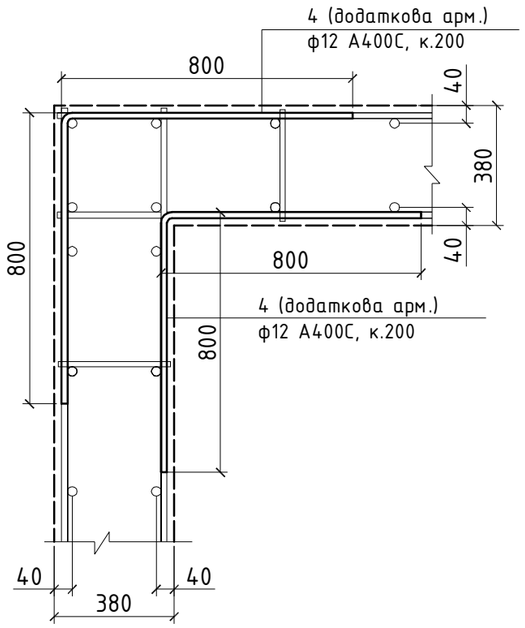

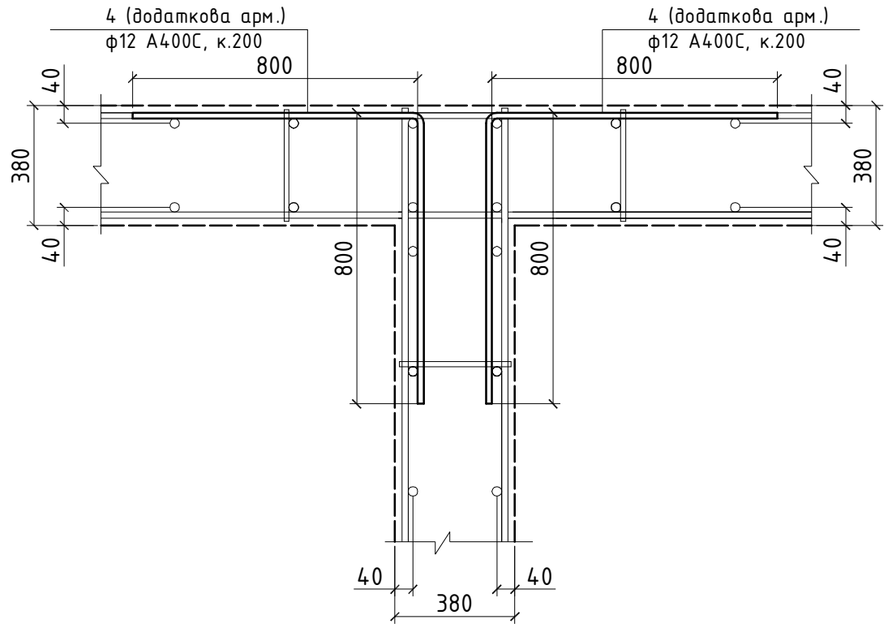

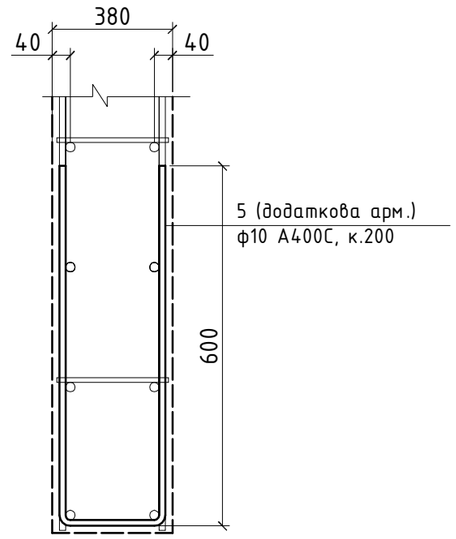

1. Опалубні та арматурні роботи виконувати згідно з вказівками СНиП 3.03.01-87.
2. Армування фундаментної стінки складеться із основної вертикальної (ф12 А400С, кроком 200мм) та горизонтальної арматури по граням стінок ф10 А400С, кроком 200мм, додаткового - окремі арматурні стержні класу А400С та А240С.
3. Арматурні стержні сіток та каркасів вязати.
4. Стиковку повздовжньої арматури виконувати "внапуск". Довжина напуска для арматури ф10 А400С - 600мм. В одному перерізі забороняється стикувати більш ніж 50% стержнів. Мінімальна довжина розбіжки в стиковкі арматури 2,0 м.
5. В специфікації враховано витрати на стиковку повздовжньої арматури у розмірі 10%.
6. Влаштування робочих швів бетонування, заходи щодо догляду за бетоном, порядок і терміни їхнього проведення, контроль за їхнім виконанням і терміни розпалубки конструкцій повинні встановлюватися відповідно до ПВР .

Поз.	Ескіз	Поз.	Ескіз
4	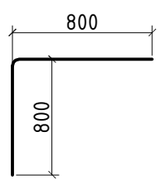 розміри до центра	5	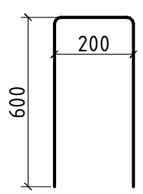 розміри до центра

Зм.	Кільк.	Арк.	№д	Підпис	Дата
ГАП		Кострицька			
Гол.констр.		Данилюк			
Розробив		Данилюк			
Н.контроль					

3008-КБ-1

Реконструкція індивідуального житлового будинку за адресою : Київська область, Бориспільський район, с. Вишеньки, вул. Чубинська, 8.

Конструктивні рішення

Стадія	Аркуш	Аркушів
РД	12	

Армування стрічкових фундаментів Фл -2
Типові вузли додаткового армування перетину фундаментних стін .

ТОВ "Альфа-проект"
Київ, 2016р

З А Т В Е Р Д Ж Е Н О

Взамен N инв.

Подпись и дата

Инв N подл.

Розріз 2-2

(армування монолітного з/б сходового маршу)

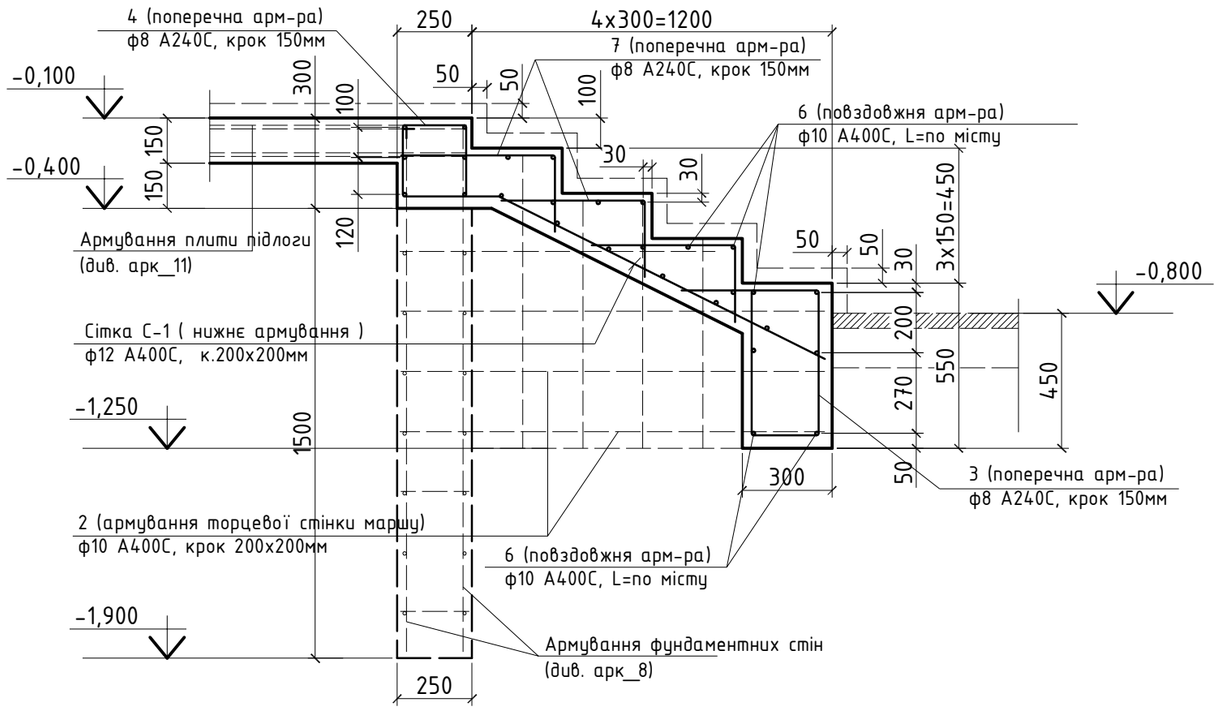

Специфікація армування монолітного з/б сходового маршу

марка поз.	Позначення	Найменування	К-во /шт./	Маса од./кг/	Примітки
См-2	Монолітний з/б сходовий марш		2	153,5	307,0
		Сітка С-1	1	21,5	
1	ДСТУ 3760:2006	ф12 А400С, L=по місту	24,2 м.п	0,888	21,5
2	ДСТУ 3760:2006	ф10 А400С, L=по місту	15,4 м.п	0,616	9,5
3	ДСТУ 3760:2006	ф8 А240С, L=1600	14	0,632	8,9
4	ДСТУ 3760:2006	ф8 А240С, L=1000	8	0,395	3,2
		Окремі стержні			
5	ДСТУ 3760:2006	ф10 А400С, L=по місту	161,7 м.п	0,616	99,6
6	ДСТУ 3760:2006	ф8 А240С, L=750	36	0,3	10,8
		Витрати бетону В25W6	м3	1,0	
		Підбетонка В7,5	м3	0,2	

1. За умовну відмітку 0,000 прийнята відмітка чистої підлоги першого поверху (див. креслення АР), яка відповідає абсолютній відмітці _____.
2. При виконнанні робіт користуватися ДБН А.3.2-2-2009 ССБП. Охорона праці і промислова безпека в будівництві. Основні положення. СНиП 3.03.01-87 "Несущие и ограждающие конструкции".
3. Опалубні та арматурні роботи виконувати згідно з вказівками СНиП 3.03.01-87.
4. Фундамент сходового маршу монолітний залізобетонний, -стовпачий. Глибина закладання підошви фундаментів відповідає абсолютній відмітці _____ (-1,900 відносна відмітка).
5. Основою стрічкового фундаменту під споруду є ІГЕ-_: - Суглинки. В разі прояву інших грунтів, остані повині бути видалені та замінені пісчано-щебневою подушкою.
6. Фундаментні стрічки влаштовуються на піддетонкі із бетону В7,5 -50мм та по ущільненій пісчано-щебневій подушці товщиною 200...300мм, що відповідає різниці відміток підошви та основи фундаментів ІГЕ-2.
7. Бетон класу В25W4F100. Міцність бетону контролювати шляхом випробування бетонних кубиків, відібраних в процесі бетонування.
8. Робоча арматура класу А400С та А240С. Захисний шар бетону становить 40мм. Арматуру вязати, усі арматурні відгини виконувати в холодному стані.
9. Армування сходового маршу складеться із сітки нижньої зони (ф12 А400С кроком 200х200мм), повздовжньої (ф10А400С) та поперечної арматури (ф8А240С) окремих сходинок.
10. Влаштування робочих швів бетонування, заходи щодо догляду за бетоном, порядок і терміни їхнього проведення, контроль за їхнім виконанням і терміни розпалубки конструкцій повинні встановлюватися відповідно до ППР.

З А Т В Е Р Д Ж Е Н О

Взамен N инв. | Подпись и дата | Инв N подл.

Зм.	Кільк.	Арк.	№д	Підпис	Дата
ГАП		Кострицька			
Гол.констр.		Данилюк			
Розробив		Данилюк			
Н.контроль					

3008-КБ-1

Реконструкція індивідуального житлового будинку за адресою : Київська область, Бориспільський район, с. Вишеньки, вул. Чубинська, 8.

Конструктивні рішення

Стадія	Аркуш	Аркушів
РД	13	

Розріз 2-2 (армування монолітного з/б сходового маршу). Специфікація

ТОВ "Альфа-проект"
Київ, 2016р

Опалубочний план
монолітної з/б плити підлоги тераси по вісі "Ж"

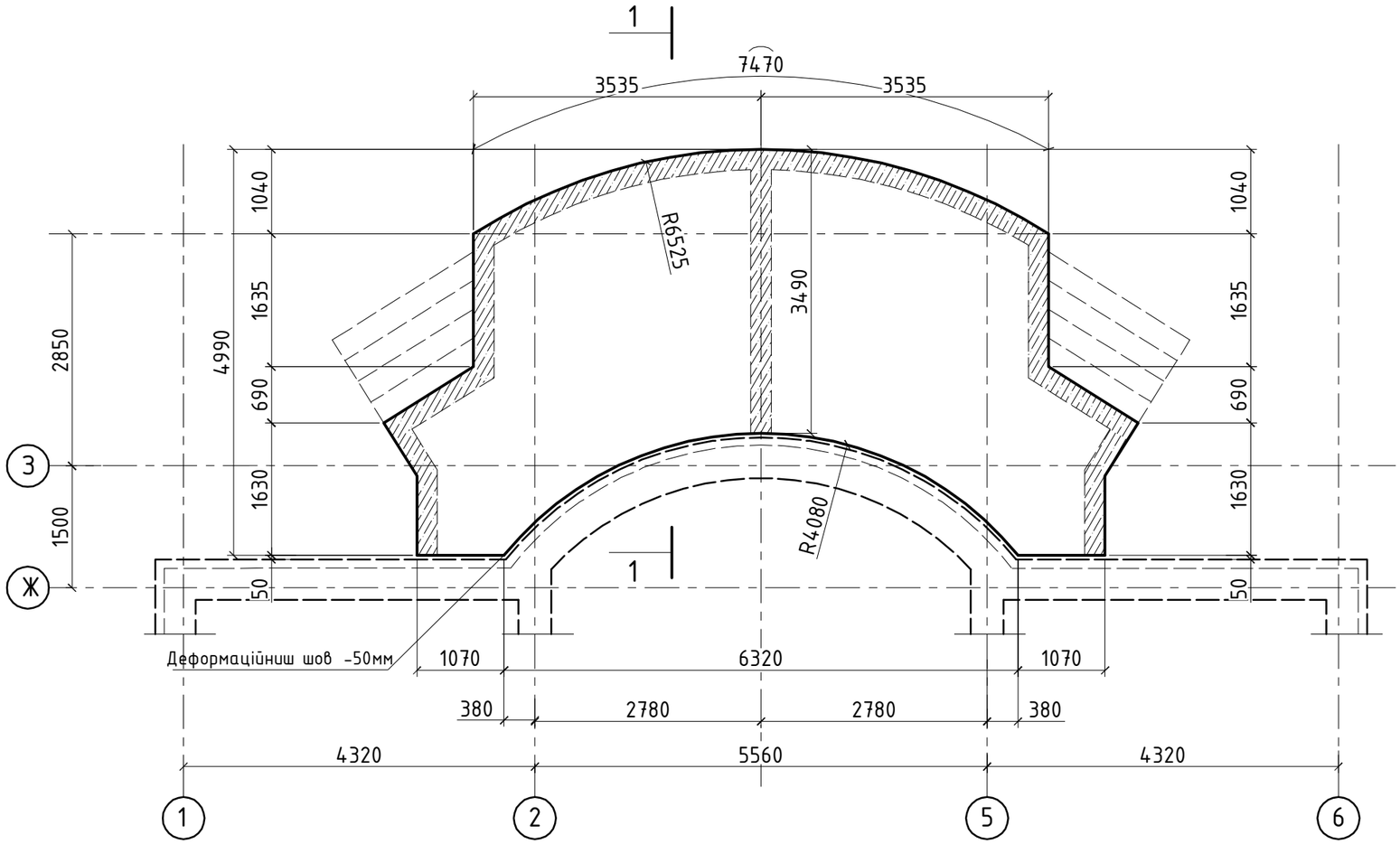

Розріз 1-1
(опалубка плити підлоги)

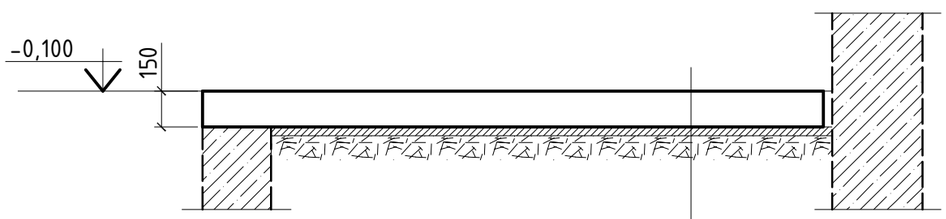

монолітна з/б плита - 150мм
гідроізоляція
підбетонка (бетон кл.В7,5) - 50мм
ущільнена пісчано-щебнева подушка
(фр. щебня 20-40мм) - 200мм
зворотня засипка траншей
(ущільнений пісок з ρ=1,58т/м3)

1. При виконнанні робіт користуватися ДБН А.3.2-2-2009 ССБП. Охорона праці і промислова безпека в будівництві. Основні положення. СНиП 3.03.01-87 "Несущие и ограждающие конструкции".
2. Опалубні та арматурні роботи виконувати згідно з вказівками СНиП 3.03.01-87.
3. Армування плити складеться із основного - арматурні сітки в верхній та нижній зонах армування (ф10 А400С кроком 150 х150 мм) - та додаткового - окремі арматурні стержні.
4. У торців плити та в містах отворів міста перетину арматури в"язать у всіх вузлах на 4 кроки від торців, у всіх інших випадках через крок.

Зм.	Кільк.	Арк.	№д	Підпис	Дата	3008-КБ-1			
						Реконструкція індивідуального житлового будинку за адресою : Київська область, Бориспільський район, с. Вишеньки, вул. Чубинська, 8.			
ГАП		Кострицька				Конструктивні рішення	Стадія	Аркуш	Аркушів
Гол.констр.		Данилюк					РД	14	
Розробив		Данилюк							
						Опалубочний план монолітної з /б плити підлоги тераси по вісі "Ж". Розріз 1-1 (опалубка).	ТОВ "Альфа-проект" Київ, 2016р		
Н.контроль									

З А Т В Е Р Д Ж Е Н О

Взамен N инв.

Подпись и дата

Инв N подл.

Армування
монолітної з/б плити підлоги тераси по вісі "Ж"

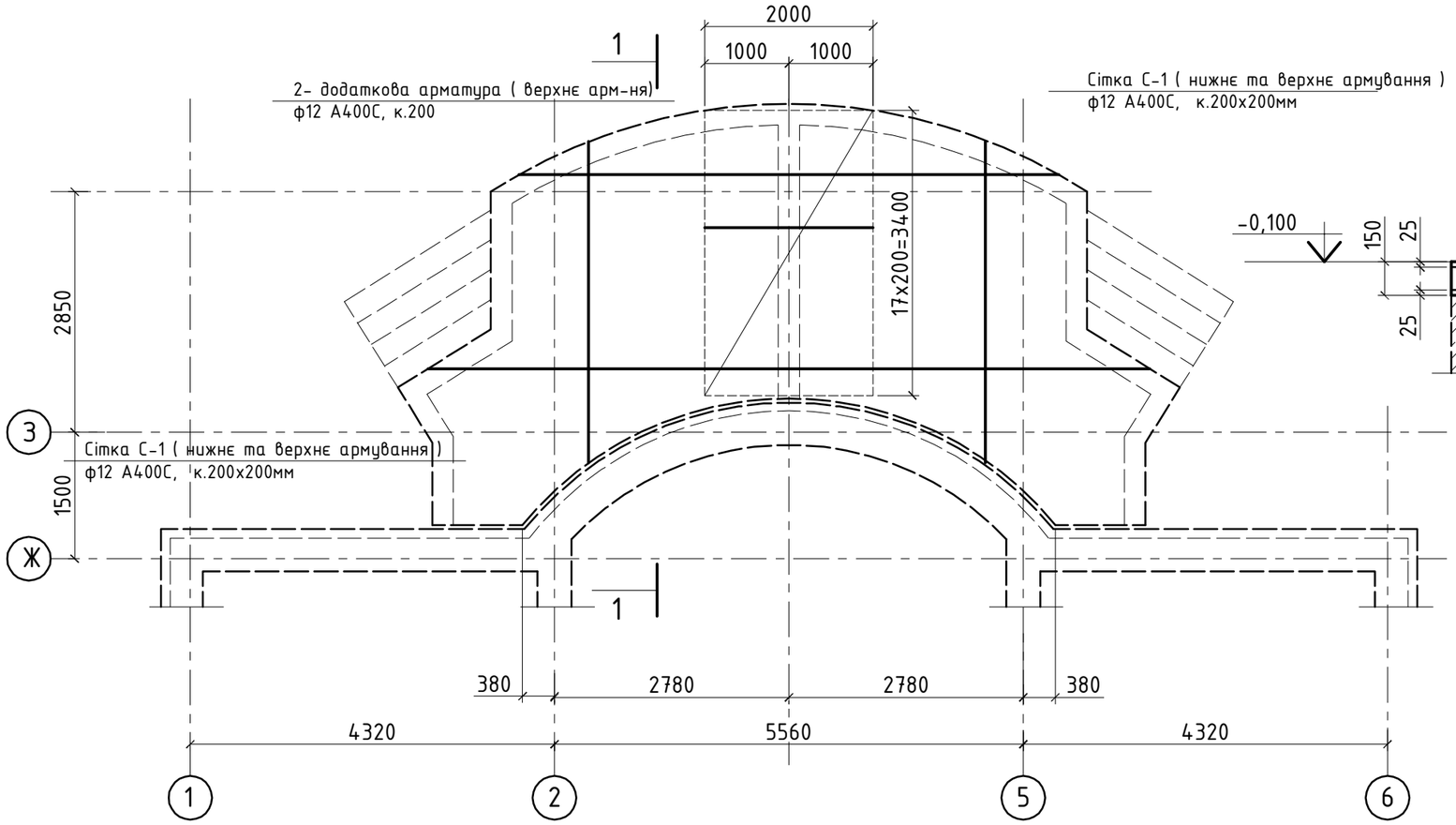

Розріз 1-1
(армування плити підлоги)

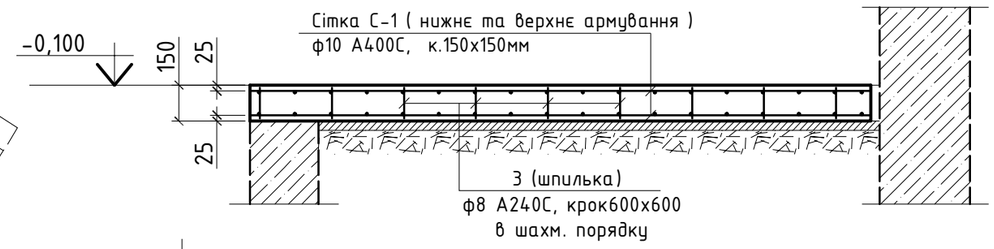

Специфікація армування монолітної з/б плити підлоги

марка поз.	Позначення	Найменування	К-во /шт./	Маса од./кг/	Примітки
МП-1	Монолітна з/б плита		----	559,5	
		Сітка С-1	2	261,6	523,2
1	ДСТУ 3760:2006	ф10 А400С, L=по місту	424,7 м.п	0,616	261,6
		Окремі стержні			
2	ДСТУ 3760:2006	ф12 А400С, L=2000	18	1,78	32,1
3	ДСТУ 3760:2006	ф8 А240С, L=130	84	0,05	4,2
		Витрати бетону В25W4	м3	4,5	
		Підбетонка В7,5	м3	1,5	

1. При виконнанні робіт користуватися ДБН А.3.2-2-2009 ССБП. Охорона праці і промислова безпека в будівництві. Основні положення. СНиП 3.03.01-87 "Несущие и ограждающие конструкции".
2. Опалубні та арматурні роботи виконувати згідно з вказівками СНиП 3.03.01-87.
3. Армування плити складеться із основного - арматурні сітки в верхній та нижній зонах армування (ф10 А400С кроком 150 х150 мм) - та додаткового - окремі арматурні стержні.
4. У торців плити та в містах отворів міста перетину арматури в"язать у всіх вузлах на 4 кроки від торців, у всіх інших випадках через крок.

Зм.	Кільк.	Арк.	№д	Підпис	Дата	3008-КБ-1
						Реконструкція індивідуального житлового будинку за адресою : Київська область, Бориспільський район, с. Вишеньки, вул. Чубинська, 8.
ГАП		Кострицька				Конструктивні рішення — Стадія: РД; Аркуш: 15; Аркушів:
Гол.констр.		Данилюк				
Розробив		Данилюк				
Н.контроль						Армування монолітної з/б плити підлоги тераси по вісі "Ж". Розріз 1-1 (армування). Специфікація — ТОВ "Альфа-проект" Київ, 2016р

ЗАТВЕРДЖЕНО

Взамен N инв.

Подпись и дата

Инв N подл.

Опалубочний план
монолітного з/б фундаменту Фл-3 вхідної групи по вісі "Б"

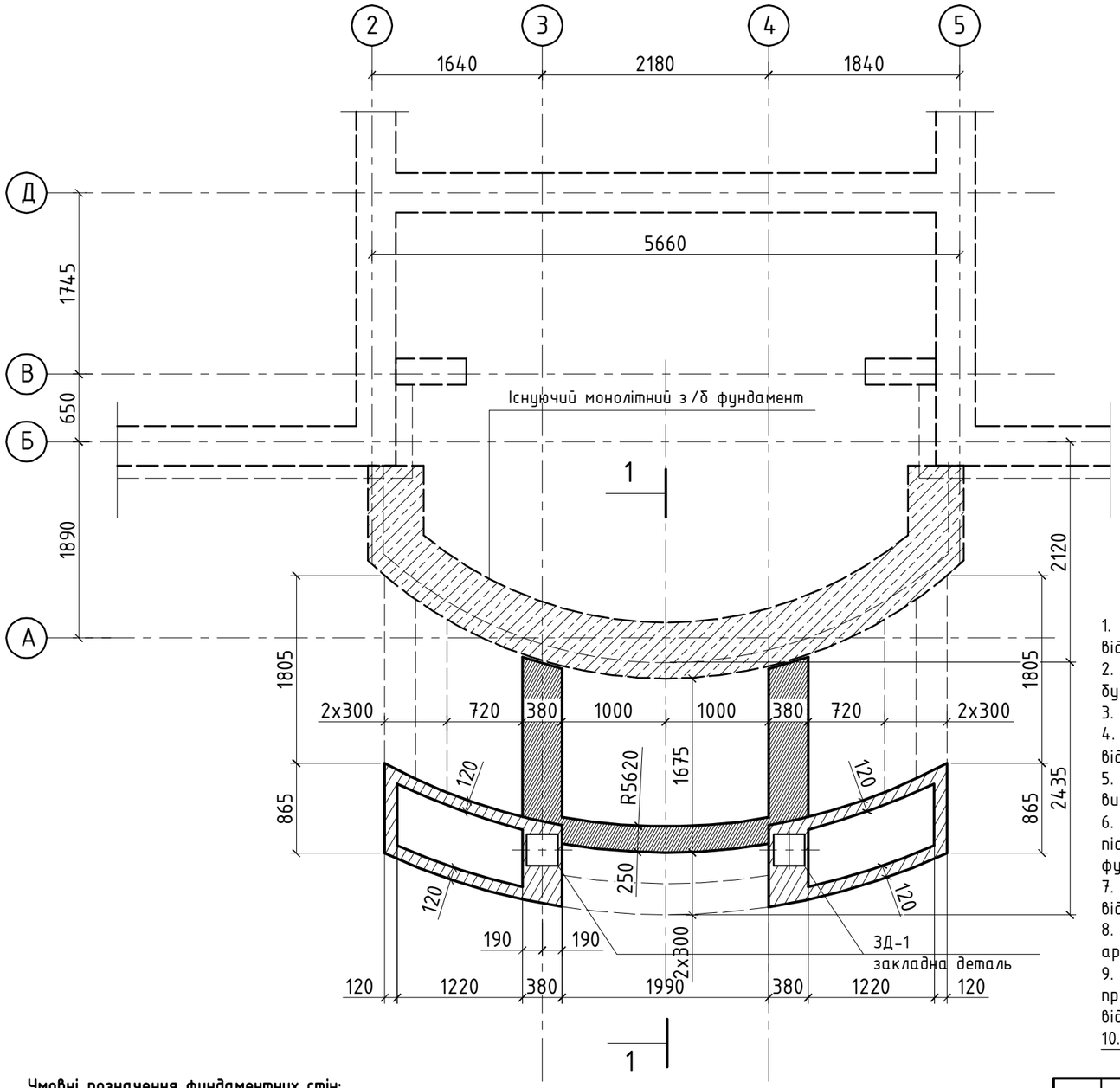

1. За умовну відмітку 0,000 прийнята відмітка чистої підлоги першого поверху (див. креслення АР), яка відповідає абсолютній відмітці _____.
2. При виконнанні робіт користуватися ДБН А.3.2-2-2009 ССБП. Охорона праці і промислова безпека в будівництві. Основні положення. СНиП 3.03.01-87 "Несущие и ограждающие конструкции ".
3. Опалубні та арматурні роботи виконувати згідно з вказівками СНиП 3.03.01-87.
4. Фундаменти вхідної групи монолітні залізобетонні , -стрічкові. Глибина закладання підошви фундаментів відповідає абсолютній відмітці _____ (-1,950 відносна відмітка).
5. Основою стрічкового фундаменту є ІГЕ -_: - Суглинки. В разі прояву інших грунтів , остані повині бути видалені та замінені пісчано-щебневою подушкою .
6. Фундаментні стрічки влаштовуються на підбетонкі із бетону В 7,5 -50мм та по ущільненій пісчано-щебневій подушці товщиною 200...300мм, що відповідає різниці відміток підошви та основи фундаментів - суглинку.
7. Бетон класу В25W6F100. Міцність бетону контролювати шляхом випробування бетонних кубиків , відібраних в процесі бетонування .
8. Робоча арматура класу А 400С та А240С. Захисний шар бетону становить 40мм. Арматуру вязати, усі арматурні відгини виконувати в холодному стані .
9. Влаштування робочих швів бетонування , заходи щодо догляду за бетоном , порядок і терміни їхнього проведення, контроль за їхнім виконанням і терміни розпалубки конструкцій повинні встановлюватися відповідно до ППР .
10. Тип гідроізоляції підземної частини фундаментів уточнювати по кресленням розділу АР .

Умовні позначення фундаментних стін:

- відмітка верху з/б стінки - по факту;
- відмітка верху з/б стінки -0,750;
- відмітка верху з/б стінки -0,350;

						3008-КБ-1		
						Реконструкція індивідуального житлового будинку за адресою : Київська область, Бориспільський район , с. Вишеньки, вул. Чубинська, 8.		
Зм.	Кільк.	Арк.	№д	Підпис	Дата			
ГАП		Кострицька				Конструктивні рішення	Стадія	Аркуш	Аркушів
Гол.констр.		Данилюк					РД	16	
Розробив		Данилюк							
						Опалубочний план монолітного з/б фундаменту Фл-3 вхідної групи по вісі "Б".	ТОВ "Альфа-проект" Київ, 2016р	
Н.контроль								

ЗАТВЕРДЖЕНО

Взамен N инв.

Подпись и дата

Инв N подл.

Розріз 1-1

(опалубка фундамента)

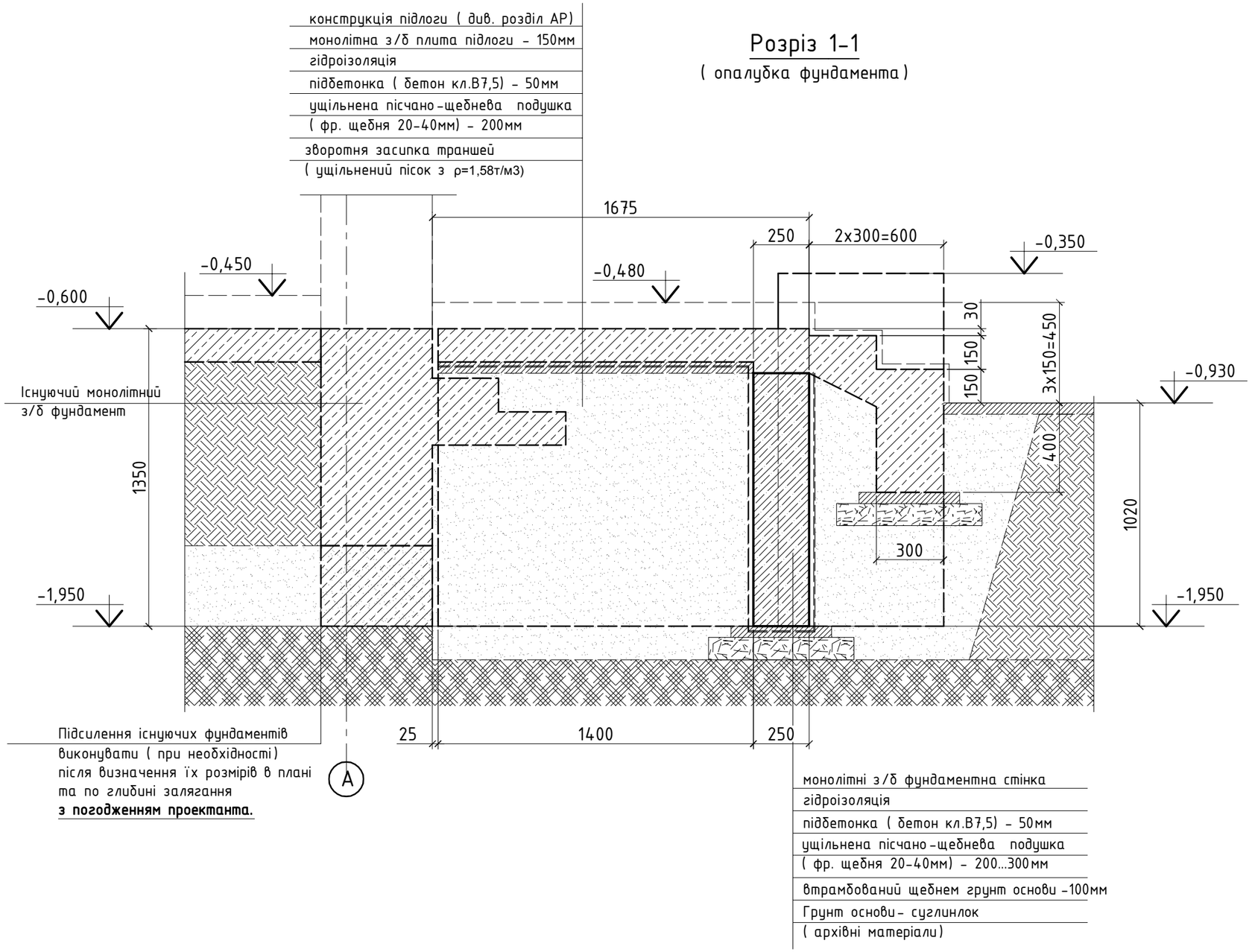

1. За умовну відмітку 0,000 прийнята відмітка чистої підлоги першого поверху (див. креслення АР), яка відповідає абсолютній відміткі _____.
2. При виконнанні робіт користуватися ДБН А.3.2-2-2009 ССБП. Охорона праці і промислова безпека в будівництві . Основні положення. СНиП 3.03.01-87 "Несущие и ограждающие конструкции ".
3. Опалубні та арматурні роботи виконувати згідно з вказівками СНиП 3.03.01-87.
4. Фундаменти вхідної групи монолітні залізобетонні , -стрічкові. Глибина закладання підошви фундаментів відповідає абсолютній відмітці _____ (-1,950 відносна відмітка).
5. Основою стрічкового фундаменту під споруду є ІГЕ -_: - Суглинки. В разі прояву інших грунтів , остані повині бути видалені та замінені пісчано -щебневою подушкою .
6. Фундаментні стрічки влаштовуються на піддетонці із бетону В 7,5 -50мм та по ущільненій пісчано -щебневій подушці товщиною 200...300мм, що відповідає різниці відміток підошви та основи фундаментів - суглинку.
7. Бетон класу В25W6F100. Міцність бетону контролювати шляхом випробування бетонних кубиків , відібраних в процесі бетонування.

Зм.	Кільк.	Арк.	№д	Підпис	Дата	3008-КБ-1		
						Реконструкція індивідуального житлового будинку за адресою : Київська область, Бориспільський район, с. Вишеньки, вул. Чубинська, 8.		
ГАП		Кострицька				Конструктивні рішення	Стадія	Аркуш	Аркушів
Гол.констр.		Данилюк					РД	17 зм	
Розробив		Данилюк							
Н.контроль						Розріз 1-1 (опалубка фундамента)	ТОВ "Альфа-проект" Київ, 2016р		

З А Т В Е Р Д Ж Е Н О

Взамен N инв.

Подпись и дата

Инв N подл.

Розріз 1-1

(основне армування фундамента Фл -3: фундм. стінка 250х1200hмм; 380х1200hмм; 380х1600hмм; 120х1600hмм;)

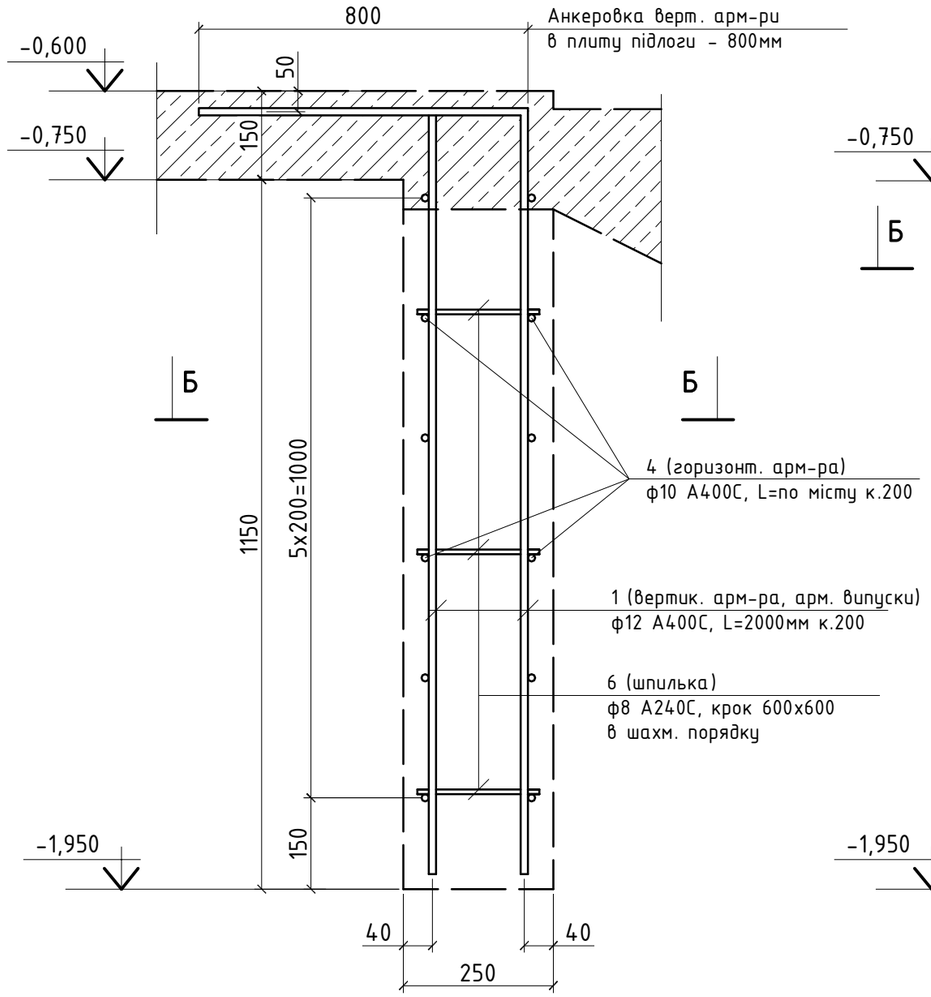

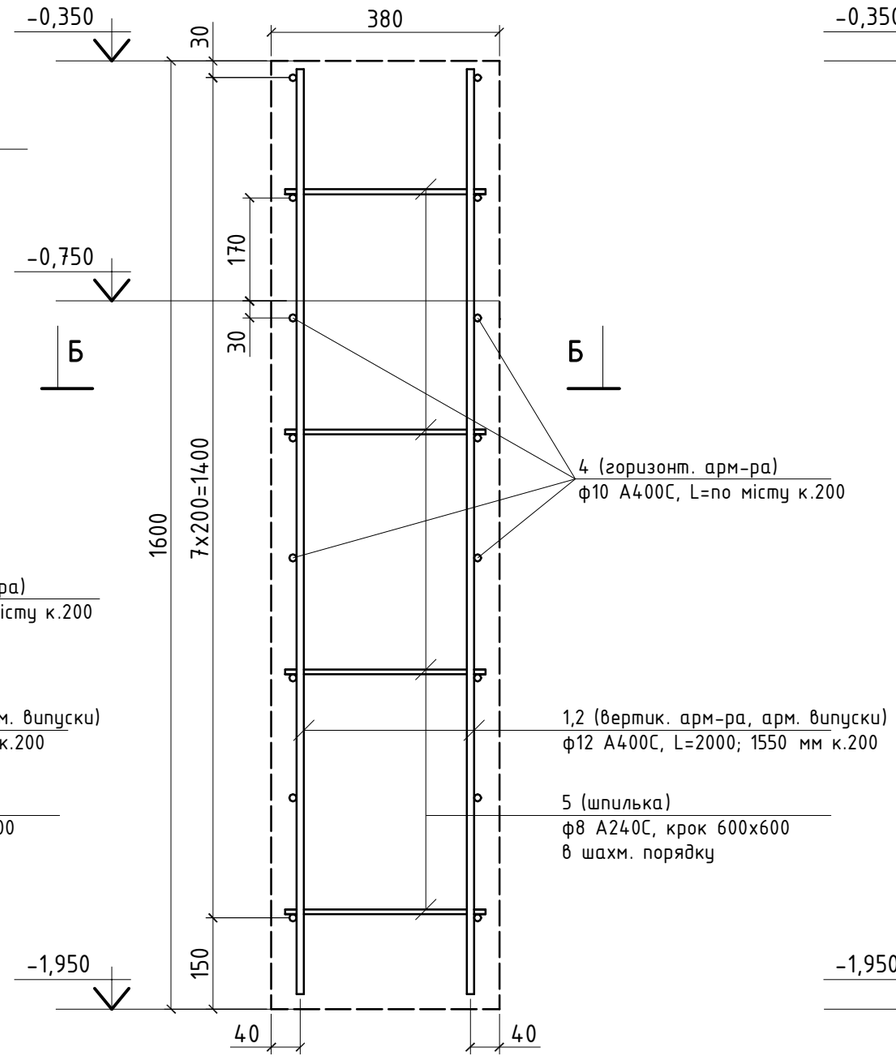

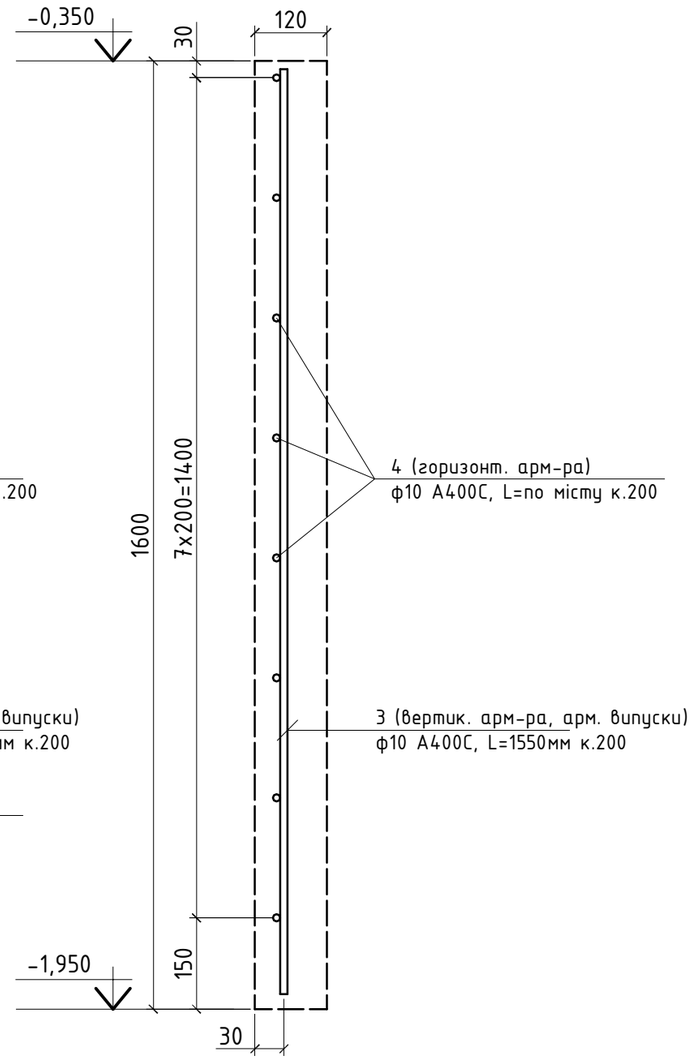

Вид Б-Б

(фрагмент основного армування монолітних з /б фундаментних стін)

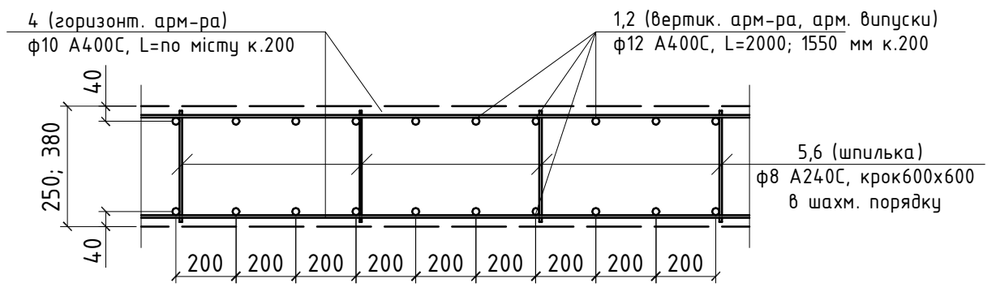

1. Опалубні та арматурні роботи виконувати згідно з вказівками СНиП 3.03.01-87.
2. Армування фундаментної стінки складеться із основної вертикальної (ф12 А400С, кроком 200мм) та горизонтальної арматури по граням стінок ф10 А400С, кроком 200мм, додаткового - окремі арматурні стержні класу А400С та А240С.
3. Арматурні стержні сіток та каркасів вязати.
4. Стиковку повздовжньої арматури виконувати "внапуск". Довжина напуска для арматури ф10 А400С - 600мм. В одному перерізі забороняється стикувати більш ніж 50% стержнів. Мінімальна довжина розбіжки в стиковці арматури 2,0 м.
5. В специфікації враховано витрати на стиковку повздовжньої арматури у розмірі 10%.
6. Влаштування робочих швів бетонування, заходи щодо догляду за бетоном, порядок і терміни їхнього проведення, контроль за їхнім виконанням і терміни розпалубки конструкцій повинні встановлюватися відповідно до ПВР .

						3008-КБ-1			
						Реконструкція індивідуального житлового будинку за адресою : Київська область, Бориспільський район, с. Вишеньки, вул. Чубинська, 8.			
Зм.	Кільк.	Арк.	№д	Підпис	Дата				
ГАП		Кострицька				Конструктивні рішення	Стадія	Аркуш	Аркушів
Гол.констр.		Данилюк					РД	18	
Розробив		Данилюк							
						Армування стрічкових фундаментів Фл -3 Розріз 1-1. Вид Б-Б.	ТОВ "Альфа-проект" Київ, 2016р		
Н.контроль									

ЗАТВЕРДЖЕНО

Взамен N инв.

Подпись и дата

Инв N подл.

Специфікація армування монолітних з/б фундаментів

марка поз.	Позначення	Найменування	К-во /шт./	Маса од./кг/	Примітки
Фл-3	Стрічковий фундамент		----	472,5	
1	ДСТУ 3760:2006	ф12 А400С, L=2000	54	1,78	96,1
2	ДСТУ 3760:2006	ф12 А400С, L=1550	20	1,38	27,6
3	ДСТУ 3760:2006	ф10 А400С, L=1550	52	0,96	49,9
4	ДСТУ 3760:2006	ф10 А400С, L=по місту	280,6 м.п	0,616	172,9
5	ДСТУ 3760:2006	ф8 А240С, L=350	20	0,14	2,8
6	ДСТУ 3760:2006	ф8 А240С, L=230	8	0,09	0,8
		Додаткове армування			
7	ДСТУ 3760:2006	ф12 А400С, L=1600	70	1,42	99,4
ЗД-1	Закладна деталь		2	11,5	23,0
8	ГОСТ 19903-83	-12х300, L=300	1	8,5	
9	ДСТУ 3760:2006	ф20 А400С, L=300	4	0,75	3,0
		Витрати бетону В25W6	м3	4,8	
		Підбетонка В7,5	м3	0,7	

Закладна деталь ЗД-1

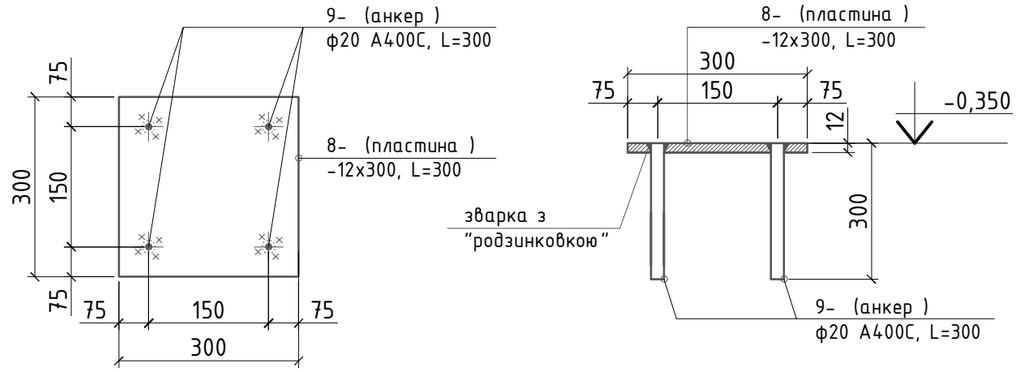

Типові вузли додаткового армування перетину фундаментних стін

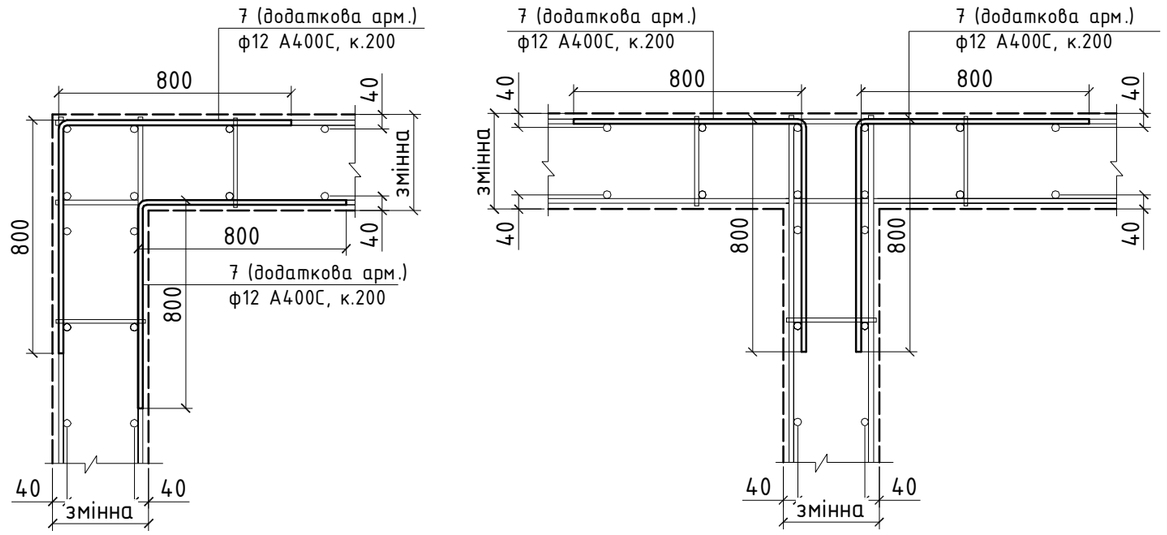

1. Опалубні та арматурні роботи виконувати згідно з вказівками СНиП 3.03.01-87.
2. Армування фундаментної стінки складеться із основної вертикальної (ф12 А400С, кроком 200мм) та горизонтальної арматури по гранях стінок ф10 А400С, кроком 200мм, додаткового - окремі арматурні стержні класу А400С та А240С.
3. Арматурні стержні сіток та каркасів вязати.
4. Стиковку повздовжньої арматури виконувати "внапуск". Довжина напуска для арматури ф10 А400С - 600мм. В одному перерізі забороняється стикувати більш ніж 50% стержнів. Мінімальна довжина розбіжки в стиковкі арматури 2,0 м.
5. В специфікації враховано витрати на стиковку повздовжньої арматури у розмірі 10%.
6. Влаштування робочих швів бетонування, заходи щодо догляду за бетоном, порядок і терміни їхнього проведення, контроль за їхнім виконанням і терміни розпалубки конструкцій повинні встановлюватися відповідно до ПВР .

Поз.	Ескіз
7	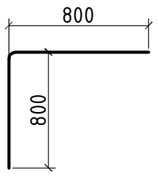 розміри до центра

Зм.	Кільк.	Арк.	№д	Підпис	Дата
ГАП		Кострицька			
Гол.констр.		Данилюк			
Розробив		Данилюк			
Н.контроль					

3008-КБ-1

Реконструкція індивідуального житлового будинку за адресою : Київська область, Бориспільський район, с. Вишеньки, вул. Чубинська, 8.

Конструктивні рішення

Стадія	Аркуш	Аркушів
РД	19	

Армування стрічкових фундаментів Фл-3
Типові вузли додаткового армування перетину фундаментних стін. Закладна деталь ЗД-1.
Специфікація монолітних з/б фундаментів.

ТОВ "Альфа-проект"
Київ, 2016р

З А Т В Е Р Д Ж Е Н О

Взамен N инв.

Подпись и дата

Инв N подл.

Опалубочний план монолітного з/б фундаменту Фл-3 вхідної групи по вісі "Б"

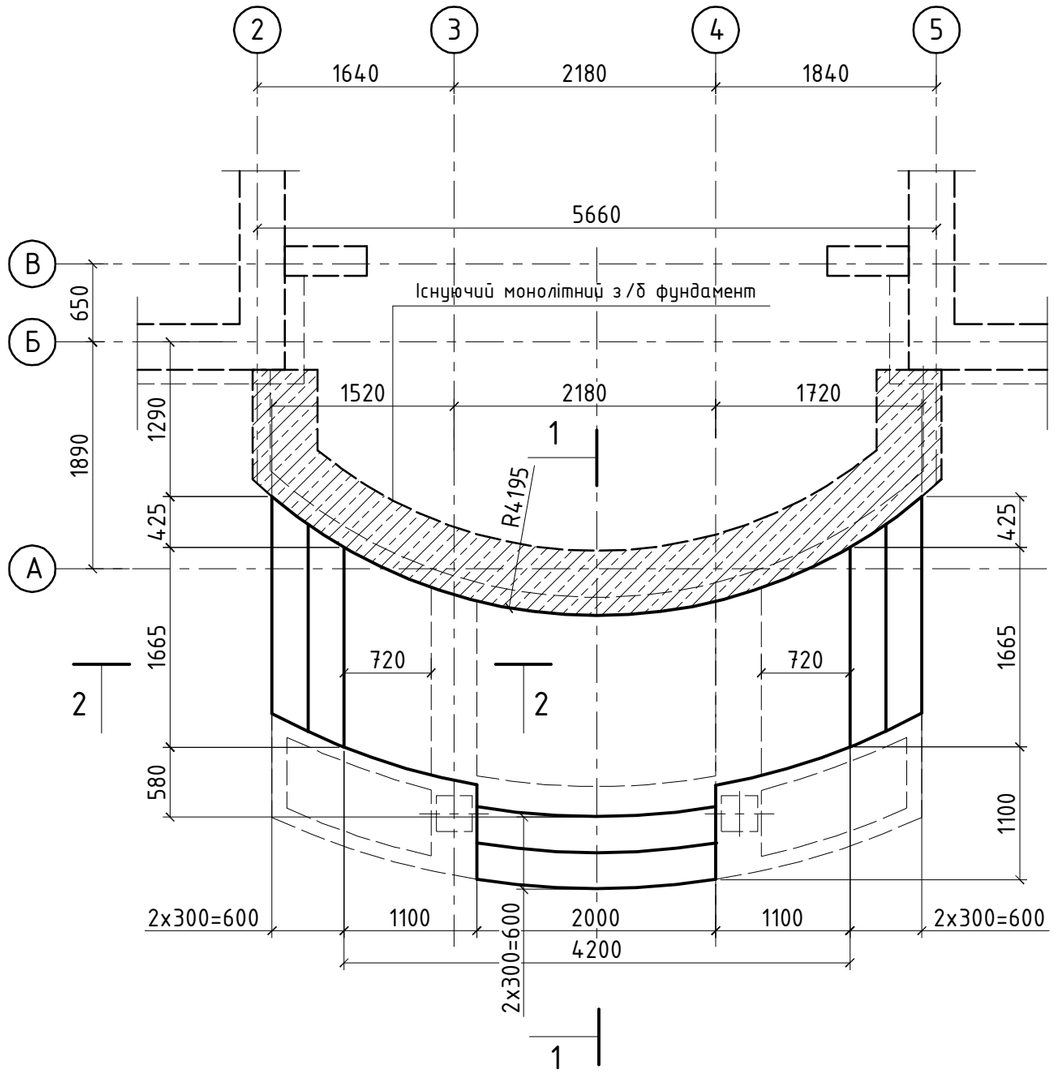

Принциповий вузол влаштування плити підлоги

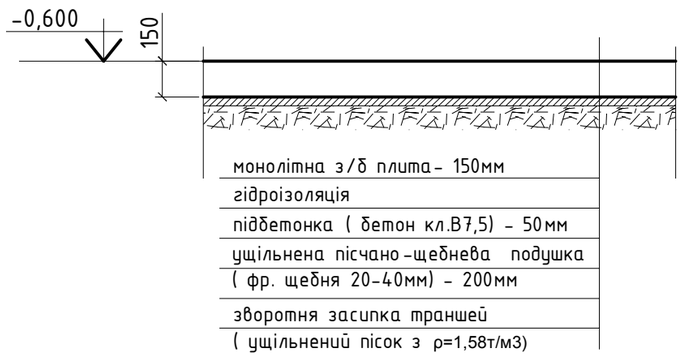

Специфікація армування монолітних з/б сходових маршів та плити вхідної групи

марка поз.	Позначення	Найменування	К-во /шт./	Маса од./кг/	Примітки
	Монолітна з/б плита підлоги		----	130,1	
		Сітка С-1	2	64,5	129,0
1	ДСТУ 3760:2006	ф12 А400С, L=по місту	72,6 м.п	0,888	64,5
2	ДСТУ 3760:2006	ф8 А240С, L=120	22	0,05	1,1
	Монолітний з/б сходовий марш		----	129,2	
		Сітка С-2	1	32,3	
3	ДСТУ 3760:2006	ф12 А400С, L=по місту	36,3 м.п	0,888	32,3
		Окремі стержні			
4	ДСТУ 3760:2006	ф10 А400С, L=по місту	81,3 м.п	0,616	50,1
5	ДСТУ 3760:2006	ф8 А240С, L=750	72	0,3	21,6
6	ДСТУ 3760:2006	ф8 А240С, L=1800	36	0,7	25,2
		Витрати бетону В25W4	м3	1,8	
		Піддетонка В7,5	м3	0,5	

1. При виконнанні робіт користуватися ДБН А.3.2-2-2009 ССБП. Охорона праці і промислова безпека в будівництві. Основні положення. СНиП 3.03.01-87 "Несущие и ограждающие конструкции".
2. Опалубні та арматурні роботи виконувати згідно з вказівками СНиП 3.03.01-87.
3. Армування плити складеться із основного - арматурні сітки в верхній та нижній зонах армування (ф12 А400С кроком 150 х150 мм) - та додаткового - окремі арматурні стержні.
4. У торців плити та в містах отворів міста перетину арматури в"язать у всіх вузлах на 4 кроки від торців, у всіх інших випадках через крок.

Зм.	Кільк.	Арк.	№д	Підпис	Дата	3008-КБ-1			
						Реконструкція індивідуального житлового будинку за адресою : Київська область, Бориспільський район, с. Вишеньки, вул. Чубинська, 8.			
ГАП		Кострицька				Конструктивні рішення	Стадія	Аркуш	Аркушів
Гол.констр.		Данилюк					РД	20	
Розробив		Данилюк							
						Опалубочний план монолітної з /б плити підлоги та сходових маршів вхідної групи по вісі "Б". Специфікація	ТОВ "Альфа-проект" Київ, 2016р		
Н.контроль									

З А Т В Е Р Д Ж Е Н О

Взамен N инв.

Подпись и дата

Инв N подл.

Розріз 1-1

(армування монолітного з/б сходового маршу та плити підлоги)

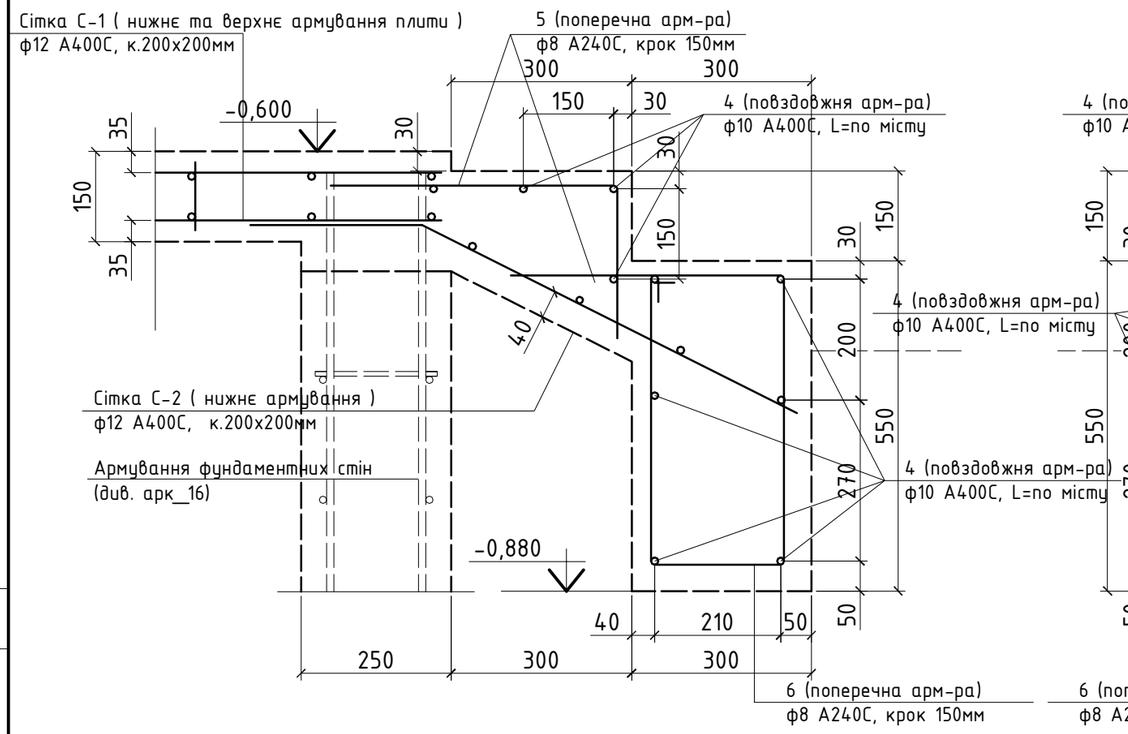

Розріз 2-2

(армування монолітного з/б сходового маршу та плити підлоги)

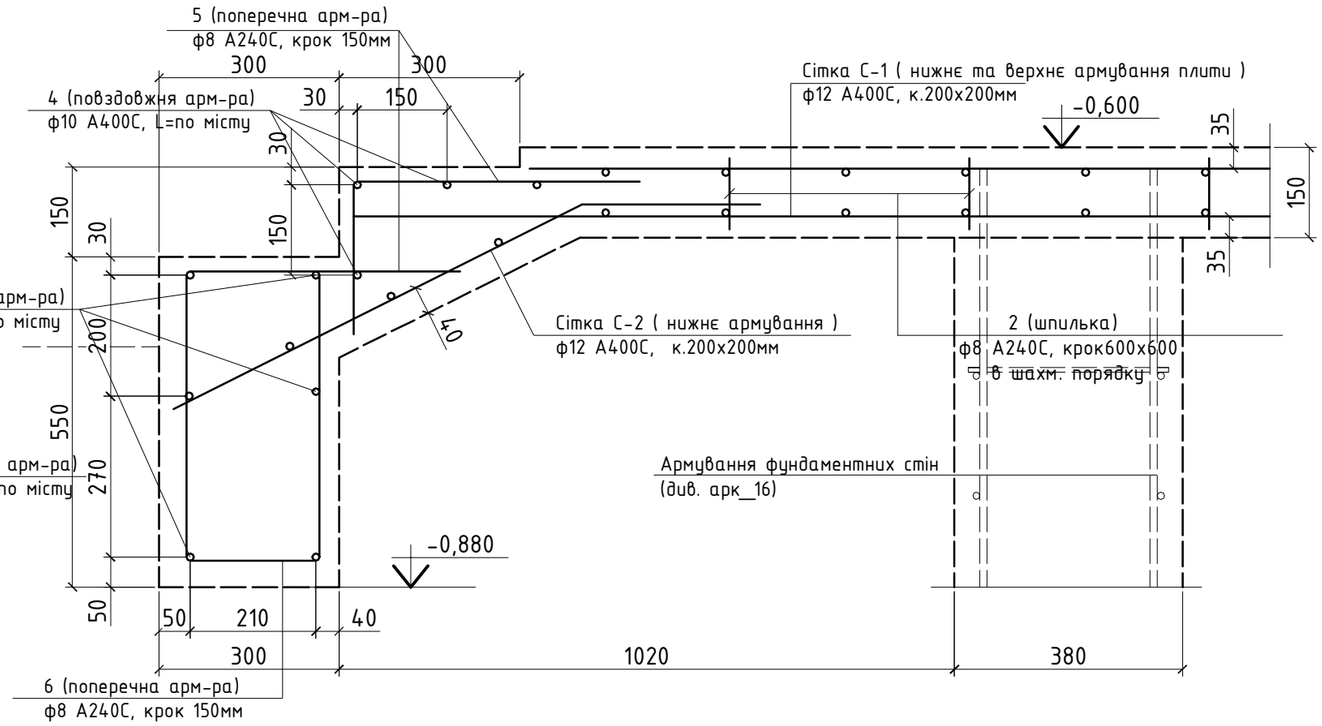

1. За умовну відмітку 0,000 прийнята відмітка чистої підлоги першого поверху (див. креслення АР), яка відповідає абсолютній відмітці _____.
2. При виконнанні робіт користуватися ДБН А.3.2-2-2009 ССБП. Охорона праці і промислова безпека в будівництві. Основні положення. СНиП 3.03.01-87 "Несущие и ограждающие конструкции".
3. Опалубні та арматурні роботи виконувати згідно з вказівками СНиП 3.03.01-87.
4. Фундамент сходового маршу монолітний залізобетонний, стрічковий. Глибина закладання підошви фундаментів відповідає абсолютній відмітці _____ (-1,950 відносна відмітка).
5. Основою стрічкового фундаменту під споруду є ІГЕ-__: - Суглинки. В разі прояву інших грунтів, остані повині бути видалені та замінені пісчано-щебневою подушкою.
6. Фундаментні стрічки маршу влаштовуються на піддетонкі із бетону В7,5 -50мм та по ущільненій пісчано-щебневій подушці товщиною 200...300мм.
7. Бетон класу В25W4F100. Міцність бетону контролювати шляхом випробування бетонних кубиків, відібраних в процесі бетонування.
8. Робоча арматура класу А400С та А240С. Захисний шар бетону становить 40мм. Арматуру вязати, усі арматурні відгини виконувати в холодному стані.
9. Армування сходового маршу складеться із сітки нижньої зони (ф12 А400С кроком 200х200мм), повздовжньої (ф10А400С) та поперечної арматури (ф8А240С) окремих сходинок.
10. Влаштування робочих швів бетонування, заходи щодо догляду за бетоном, порядок і терміни їхнього проведення, контроль за їхнім виконанням і терміни розпалубки конструкцій повинні встановлюватися відповідно до ППР.

						3008-КБ-1			
						Реконструкція індивідуального житлового будинку за адресою : Київська область, Бориспільський район, с. Вишеньки, вул. Чубинська, 8.			
Зм.	Кільк.	Арк.	№д	Підпис	Дата				
ГАП		Кострицька				Конструктивні рішення	Стадія	Аркуш	Аркушів
Гол.констр.		Данилюк					РД	21	
Розробив		Данилюк							
						Розріз 1-1, 2-2 (армування монолітного з/б сходового маршу та плити підлоги).	ТОВ "Альфа-проект" Київ, 2016р		
Н.контроль									

З А Т В Е Р Д Ж Е Н О

Взамен N инв.

Подпись и дата

Инв N подл.

Опалубочний план
монолітного з/б фундаменту Фл-3 вхідної групи по вісі "Б"

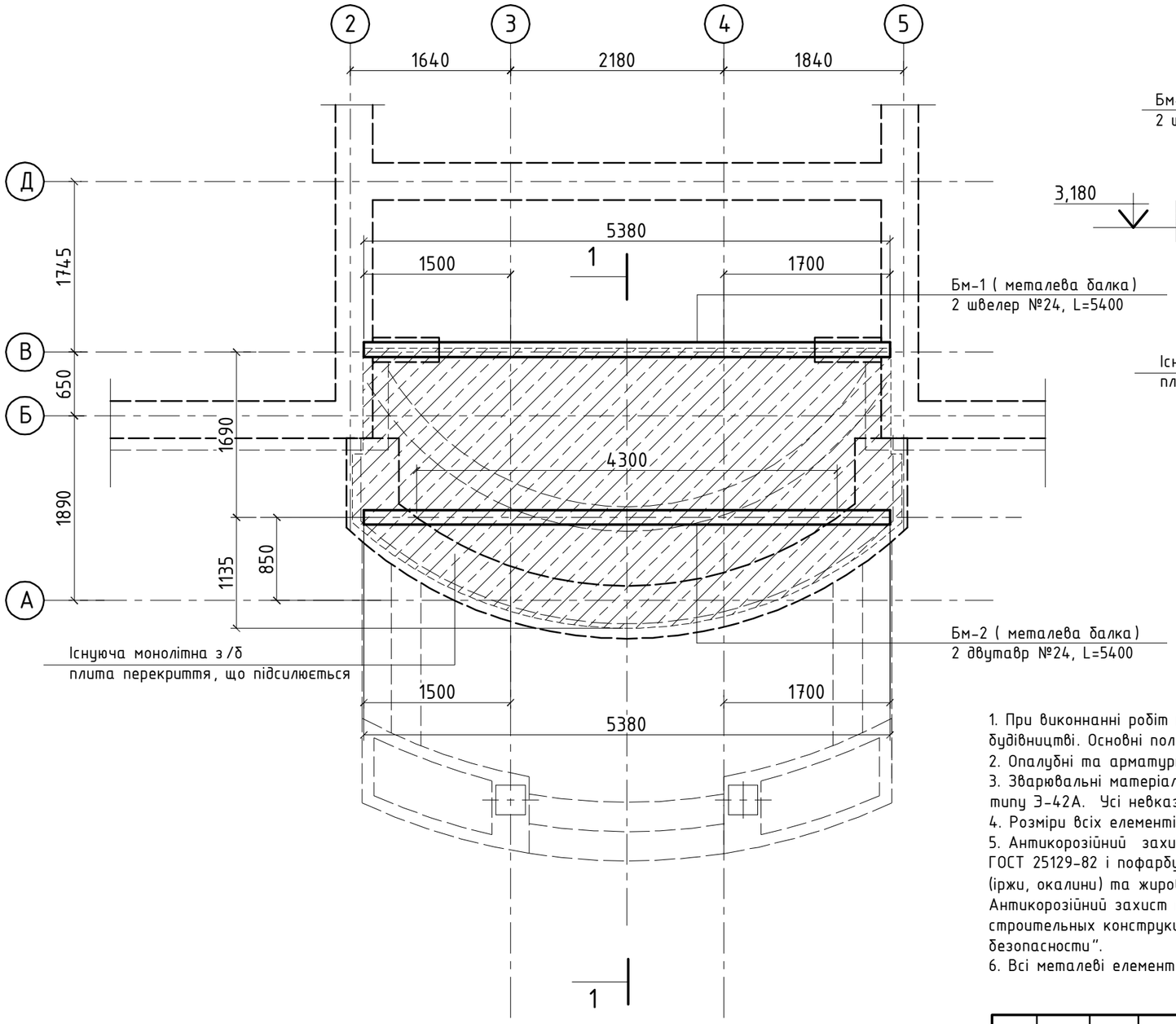

Розріз 1-1
(до схеми металевих балок)

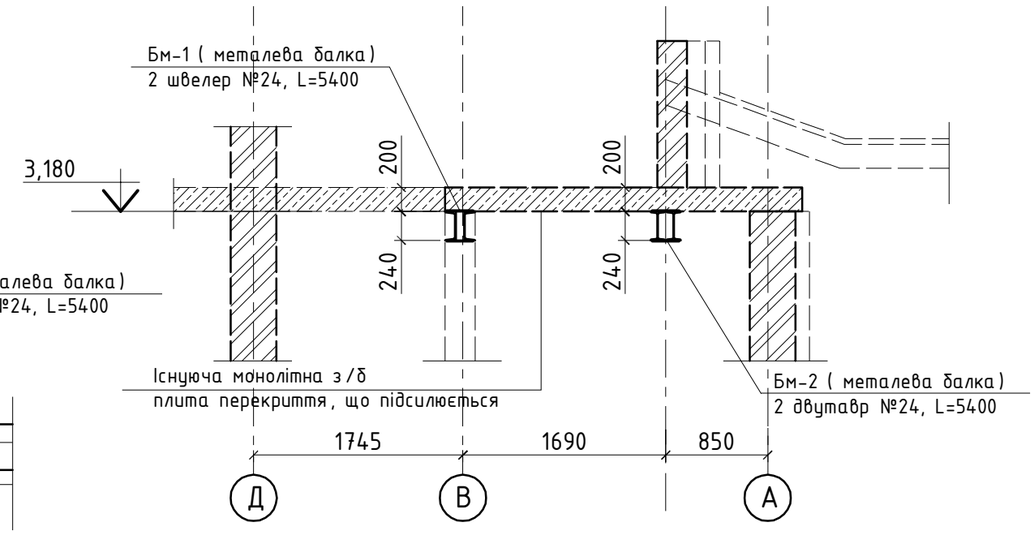

1. При виконнанні робіт користуватися ДБН А.3.2-2-2009 ССБП. Охорона праці і промислова безпека в будівництві. Основні положення. СНиП 3.03.01-87 "Несущие и ограждающие конструкции ".
2. Опалубні та арматурні роботи виконувати згідно з вказівками СНиП 3.03.01-87.
3. Зварювальні матеріали приймати згідно табл .55* СНиП II-23-81.Для ручної зварки застосовувати електроди типу Э-42А. Усі невказані зварні шви прийняти по найменшій товщині зварювальних елементів .
4. Розміри всіх елементів уточнити по місту .
5. Антикорозійний захист металоконструкцій забезпечується покриттям одним шаром грунтовки ГФ -021 по ГОСТ 25129-82 і пофарбувати двома шарами емалі ПФ -133. Перед нанесенням грунтовки , м/к очистити від окисів (іржи, окалини) та жирових плям.
Антикорозійний захист металевих конструкцій виконувати згідно з вказівками СНиП 3.04.05-85 "Защита строительных конструкций от корозии " та ГОСТ 12.03.005-75 "Работы окрасочные. Общие требования безопасности".
6. Всі металеві елементи після монтажу покрити вогнезахисним складом "ЕНДОТЕРМ ХТ -150".

						3008-КБ-1			
						Реконструкція індивідуального житлового будинку за адресою : Київська область, Бориспільський район, с. Вишеньки, вул. Чубинська, 8.			
Зм.	Кільк.	Арк.	№д	Підпис	Дата				
ГАП		Кострицька				Конструктивні рішення	Стадія	Аркуш	Аркушів
Гол.констр.		Данилюк					РД	22	
Розробив		Данилюк							
						Маркувальна схема металевих балок підсилення плити вхідної групи . Розріз 1-1.	ТОВ "Альфа-проект" Київ, 2016р		
Н.контроль									

З А Т В Е Р Д Ж Е Н О

Взамен N инв.

Подпись и дата

Инв N подл.

Бм-1
металева балка

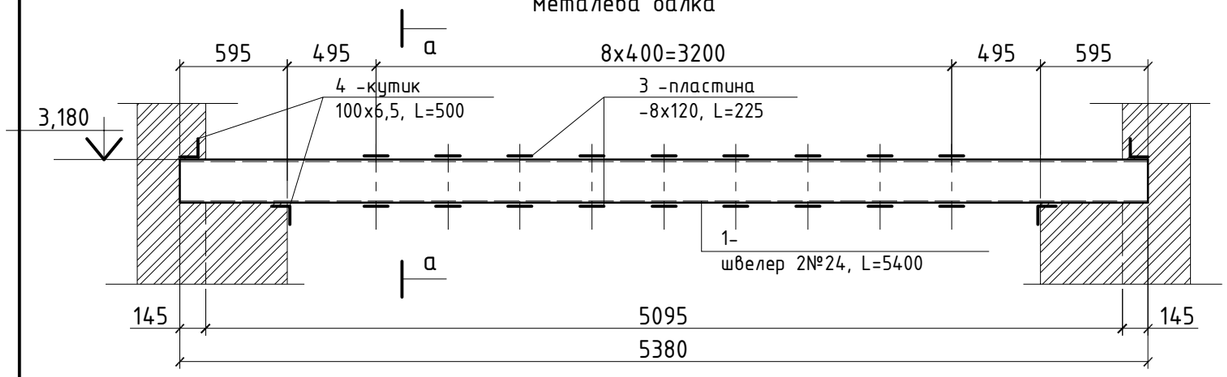

Бм-2
металева балка

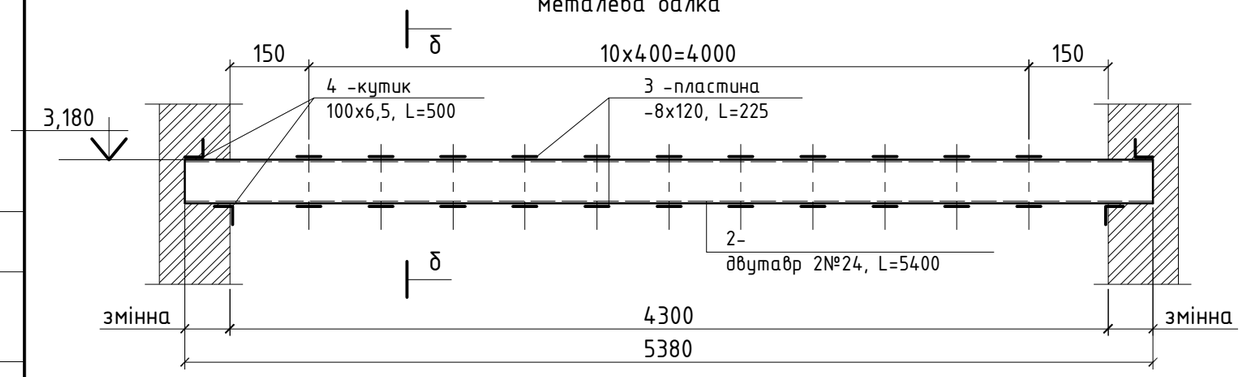

а-а

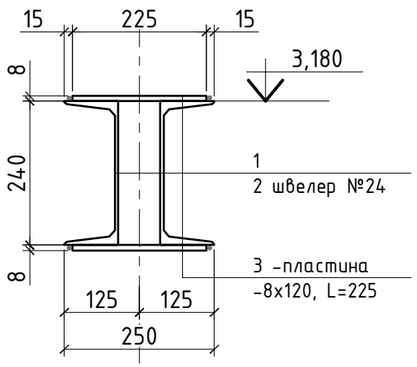

б-б

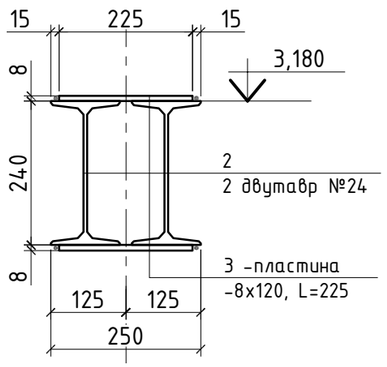

Специфікація металевих балок

марка поз.	Позначення	Найменування	К-во /шт./	Маса од./кг/	Примітки
Бм-1	Металева балка		1	310,2	
1	ДСТУ 3436-96(ГОСТ8240-97)	] [швелер №24, L=5400	2	129,6	259,2
3	ГОСТ 19903-83	-8х120, L=225	18	1,7	30,6
4	ДСТУ 2251-93(ГОСТ8509-93)	кутик 100х6,5, L=500	4	5,1	20,4
Бм-2	Металева балка		1	349,2	
2	ГОСТ 8239-89	двутавр №24, L=5400	2	147,4	294,8
3	ГОСТ 19903-83	-8х120, L=225	20	1,7	34,0
4	ДСТУ 2251-93(ГОСТ8509-93)	кутик 100х6,5, L=500	4	5,1	20,4

1. При виконнанні робіт користуватися ДБН А.3.2-2-2009 ССБП. Охорона праці і промислова безпека в будівництві. Основні положення. СНиП 3.03.01-87 "Несущие и ограждающие конструкции".
2. Опалубні та арматурні роботи виконувати згідно з вказівками СНиП 3.03.01-87.
3. Зварювальні матеріали приймати згідно табл .55* СНиП II-23-81.Для ручної зварки застосовувати електроди типу Э-42А. Усі невказані зварні шви прийняти по найменшій товщині зварювальних елементів .
4. Розміри всіх елементів уточнити по місту .
5. Антикорозійний захист металоконструкцій забезпечується покриттям одним шаром грунтовки ГФ -021 по ГОСТ 25129-82 і пофарбувати двома шарами емалі ПФ -133. Перед нанесенням грунтовки , м/к очистити від окисів (іржи, окалини) та жирових плям.
Антикорозійний захист металевих конструкцій виконувати згідно з вказівками СНиП 3.04.05-85 "Защита строительных конструкций от коррозии" та ГОСТ 12.03.005-75 "Работы окрасочные. Общие требования безопасности".
6. Всі металеві елементи після монтажу покрити вогнезахисним складом "ЕНДОТЕРМ ХТ-150".

Зм.	Кільк.	Арк.	№д	Підпис	Дата	3008-КБ-1		
						Реконструкція індивідуального житлового будинку за адресою : Київська область, Бориспільський район, с. Вишеньки, вул. Чубинська, 8.		
ГАП		Кострицька				Конструктивні рішення	Стадія	Аркуш	Аркушів
Гол.констр.		Данилюк					РД	23	
Розробив		Данилюк							
Н.контроль						Металева балка Бм-1, Бм-2. Специфікація	ТОВ "Альфа-проект" Київ, 2016р		

З А Т В Е Р Д Ж Е Н О

Взамен N инв.

Подпись и дата

Инв N подл.

Маркувальна схема металевих стійок, деревяних балок та крокв покриття вхідної групи

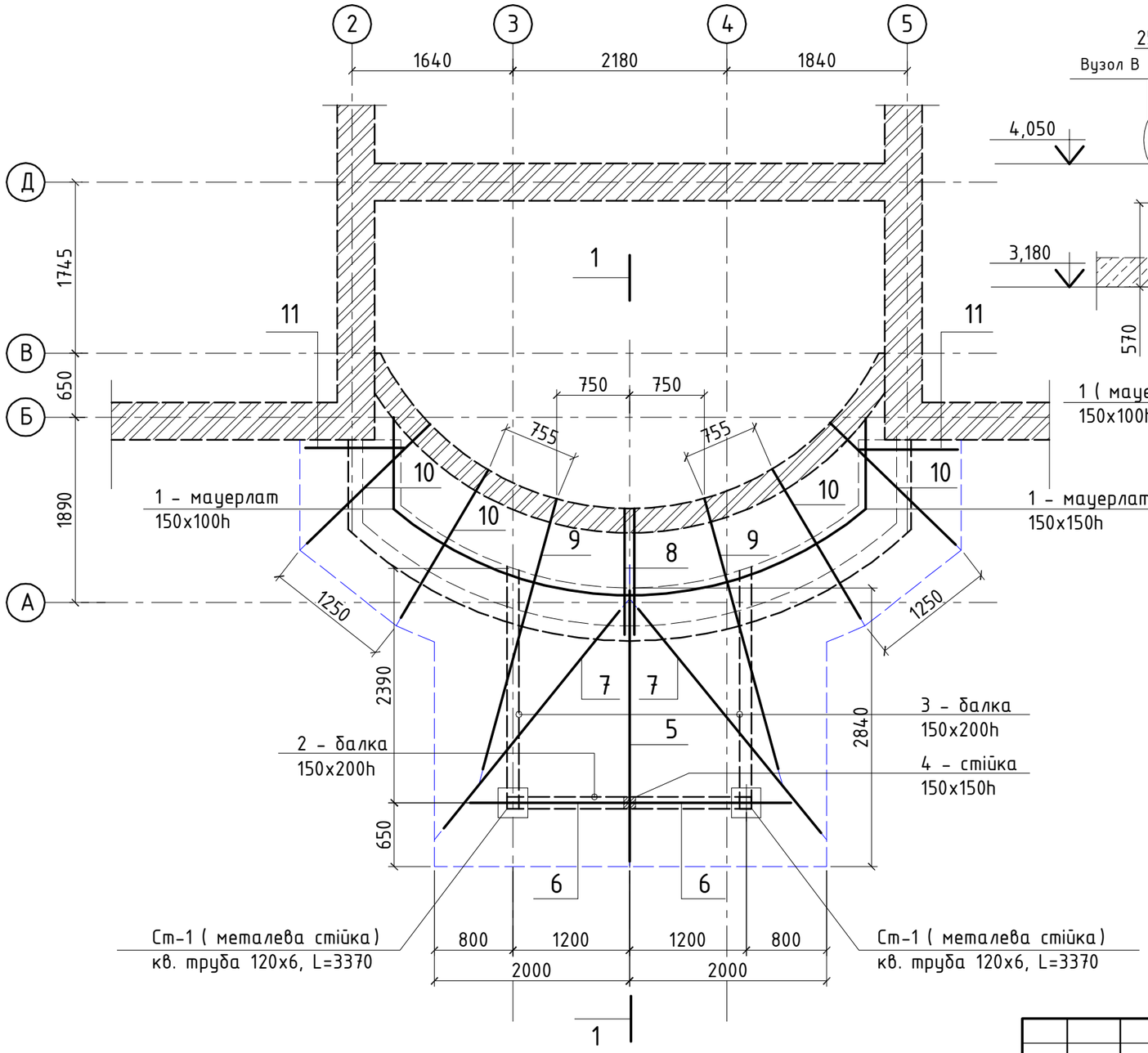

Розріз 1-1

(до схеми конструкцій покриття)

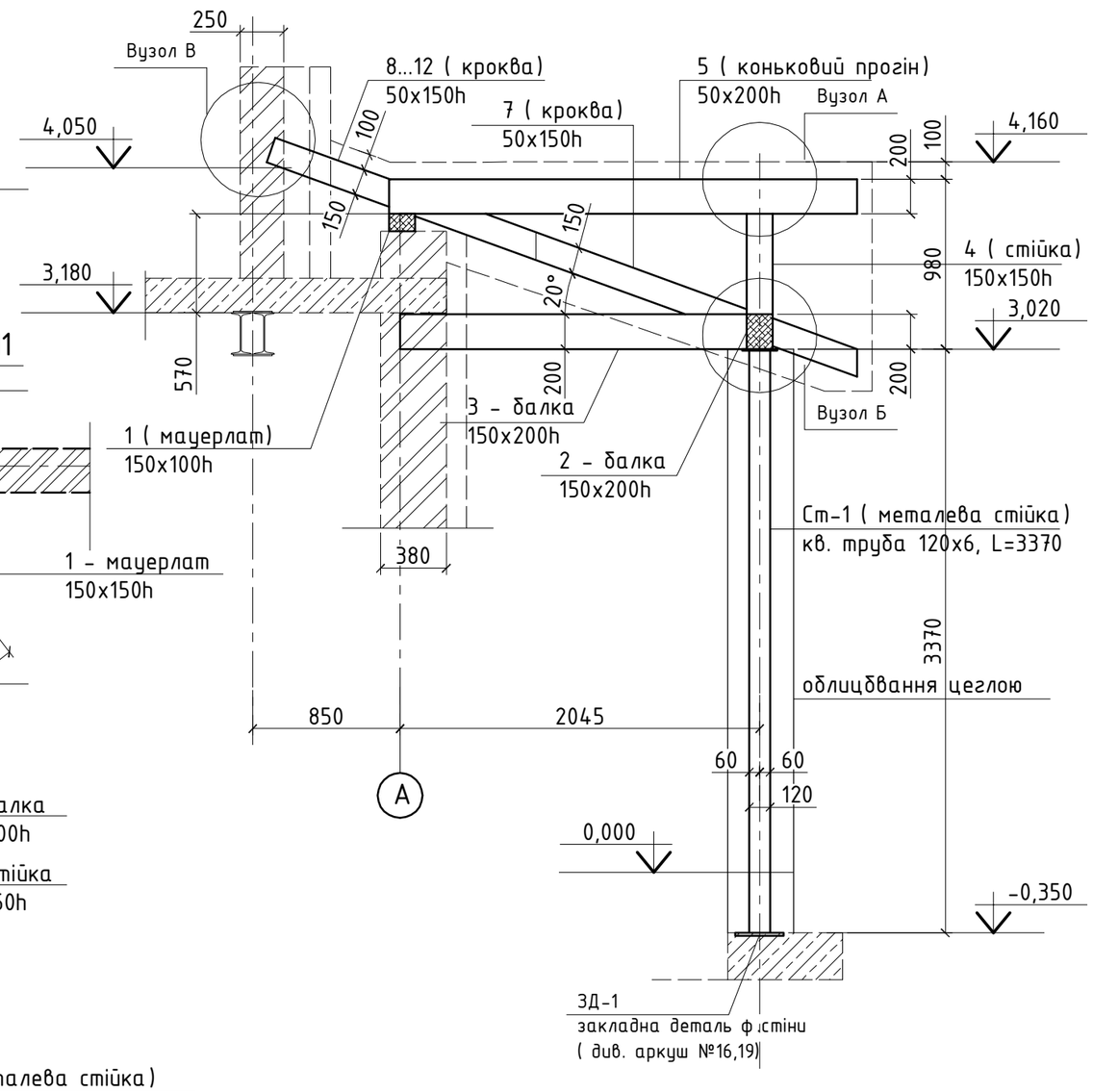

1. При виконнанні робіт користуватися ДБН А.3.2-2-2009 ССБП. Охорона праці і промислова безпека в будівництві. Основні положення. СНиП 3.03.01-87 "Несущие и ограждающие конструкции".
2. Матеріал дерев"яних конструкцій сосна II сорта вологістю не більше 20%, якість деревини повинна відповідати ГОСТ 8486-86.
3. При виконанні робіт по влаштуванню дерев"яних елементів (після заготовки елементів) виконати вогнезахист деревини.
4. Всі дерев"яні елементи обробити біозахисним складом.
5. Дерев"яні елементи прилягающі до цегляної кладки, бетона ізолювати двома шарами руберoїда.
6. З"єднання дерев"яних елементів виконати на болтах,скобах, врубаннях та задопомогою цвяхів.
7. Довжину та відмітки дерев"яних елементів уточнювати по місцю.
8. **Конструкцію влаштування та витрати матеріалів підшивної стелі уточнити по кресленням розділу АР.**

Зм.	Кільк.	Арк.	№д	Підпис	Дата	3008-КБ-1			
						Реконструкція індивідуального житлового будинку за адресою : Київська область, Бориспільський район, с. Вишеньки, вул. Чубинська, 8.			
ГАП		Кострицька				Конструктивні рішення	Стадія	Аркуш	Аркушів
Гол.констр.		Данилюк					РД	24	
Розробив		Данилюк							
Н.контроль						Маркувальна схема металевих балок підсилення плити вхідної групи . Розріз 1-1.	ТОВ "Альфа-проект" Київ, 2016р		

З А Т В Е Р Д Ж Е Н О

Взамен N инв.

Подпись и дата

Инв N подл.

Ст-1
металева стійка

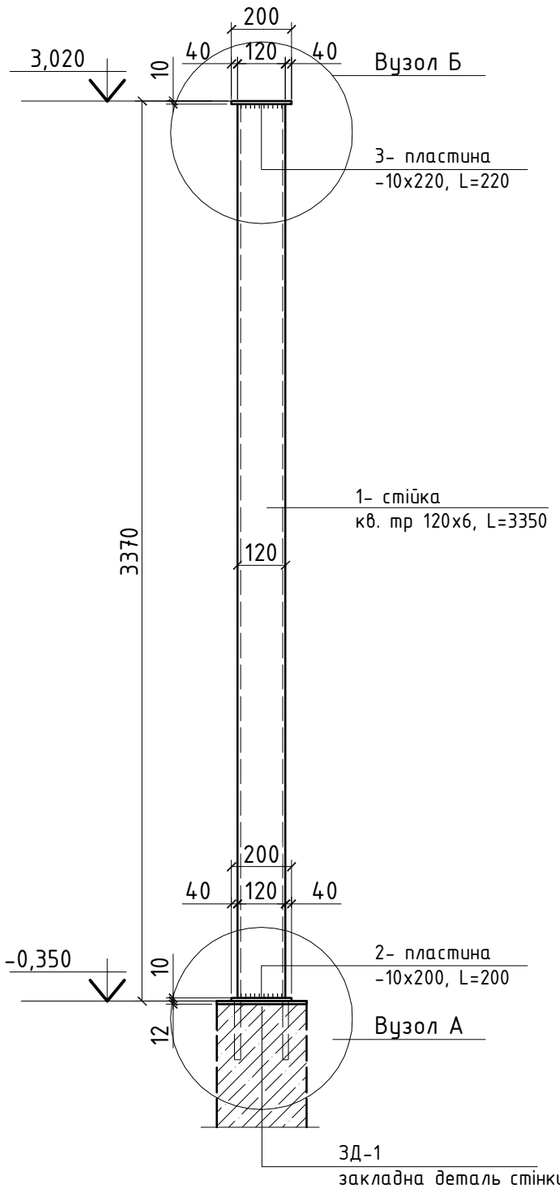

Специфікація металевих стійок

марка поз.	Позначення	Найменування	К-во /шт./	Маса од./кг/	Примітки
Ст-1	Металева стійка		2	79,0	158,0
1	ДСТУ Б.В.2-6-8-95 (ГОСТ 30245-94)	кв. тр 120х6, L=3350	1	72,0	
2	ГОСТ 19903-83	-10х200, L=200	1	3,2	
3	ГОСТ 19903-83	-10х220, L=220	1	3,8	

Вузол А

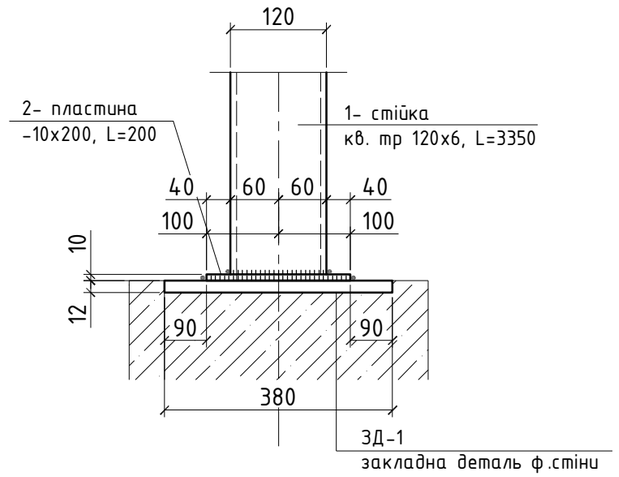

Вузол Б

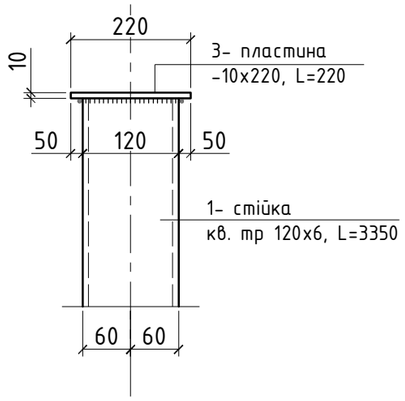

1. При виконнанні робіт користуватися ДБН А.3.2-2-2009 ССБП. Охорона праці і промислова безпека в будівництві. Основні положення. СНиП 3.03.01-87 "Несущие и ограждающие конструкции".
2. Опалубні та арматурні роботи виконувати згідно з вказівками СНиП 3.03.01-87.
3. Зварювальні матеріали приймати згідно табл.55* СНиП II-23-81.Для ручної зварки застосовувати електроди типу Э-42А. Усі невказані зварні шви прийняти по найменшій товщині зварювальних елементів.
4. Розміри всіх елементів уточнити по місту.
5. Антикорозійний захист металоконструкцій забезпечується покриттям одним шаром грунтовки ГФ-021 по ГОСТ 25129-82 і пофарбувати двома шарами емалі ПФ-133. Перед нанесенням грунтовки, м/к очистити від окисів (іржи, окалини) та жирових плям.
Антикорозійний захист металевих конструкцій виконувати згідно з вказівками СНиП 3.04.05-85 "Защита строительных конструкций от коррозии" та ГОСТ 12.03.005-75 "Работы окрасочные. Общие требования безопасности".
6. Всі металеві елементи після монтажу покрити вогнезахисним складом "ЕНДОТЕРМ ХТ-150".

Зм.	Кільк.	Арк.	№д	Підпис	Дата	3008-КБ-1		
						Реконструкція індивідуального житлового будинку за адресою : Київська область, Бориспільський район, с. Вишеньки, вул. Чубинська, 8.		
ГАП		Кострицька				Конструктивні рішення	Стадія	Аркуш	Аркушів
Гол.констр.		Данилюк					РД	25	
Розробив		Данилюк							
Н.контроль						Ст-1 металева стійка. Специфікація металевих стійок	ТОВ "Альфа-проект" Київ, 2016р		

З А Т В Е Р Д Ж Е Н О

Взамен N инв.

Подпись и дата

Инв N подл.

Вузол А

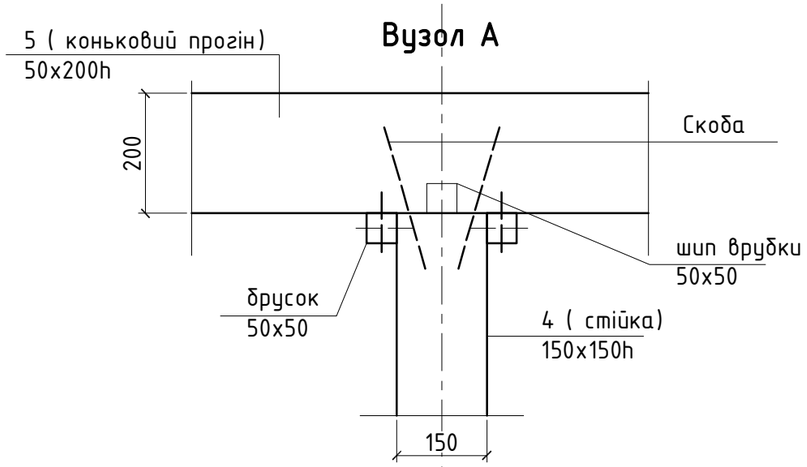

Вузол Б

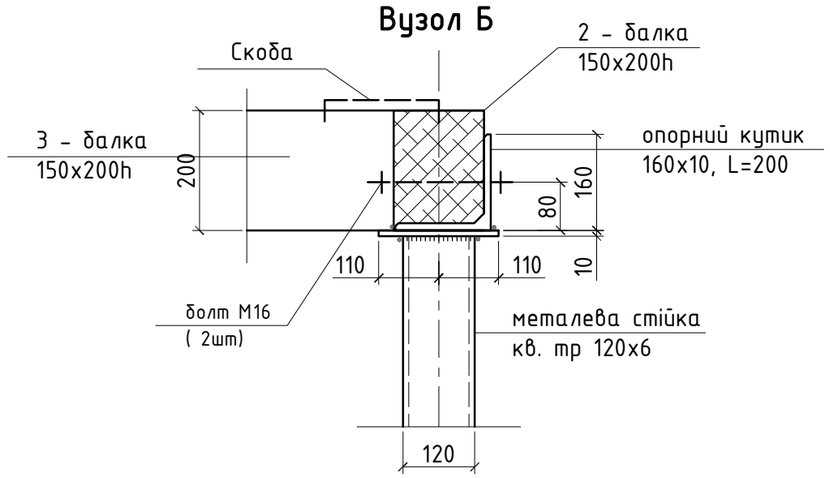

Вузол В
(типові опорні вузли крокв)

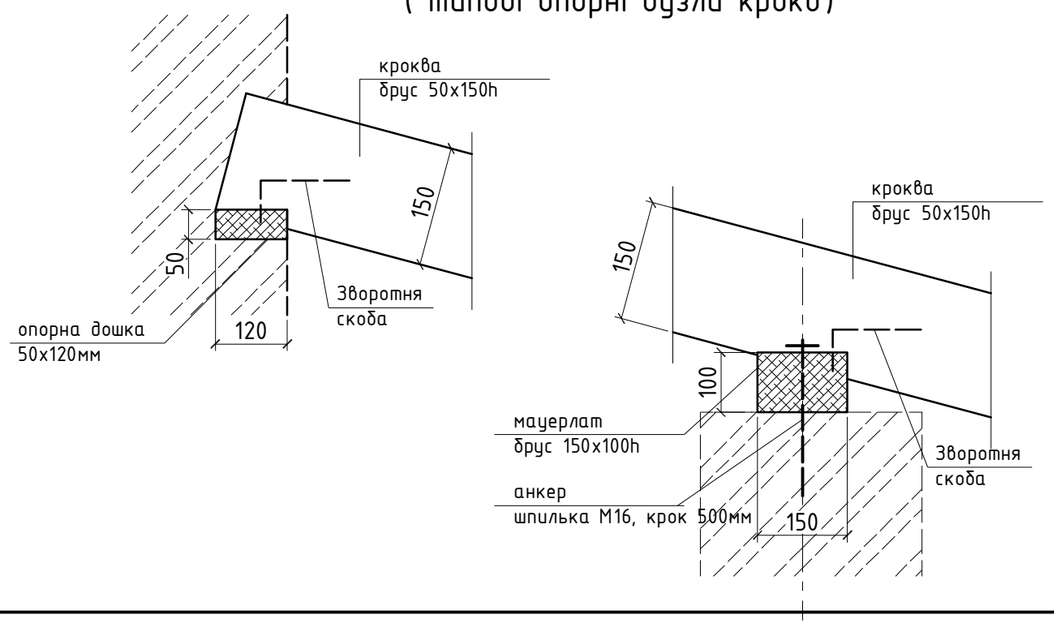

Специфікація кроквяної системи покриття

марка поз.	Позначення	Найменування	К-во /шт./	Маса од./м3/	Примітки
	Деревяна кроквяна система покриття		---	1,113	
1	мауерлат (брус)	150х100h, Lзаг=14,2м.п	1	0,213	
2	балка (брус)	150х200h, L=5000	1	0,15	
3	балка (брус)	150х200h, L=4900	2	0,147	0,294
4	стійка (брус)	150х150h, L=700	1	0,016	
5	коньковий прогін (брус)	50х200h, L=2800	1	0,028	
6	кроква (брус)	50х150h, L=2200	2	0,017	0,034
7	кроква (брус)	50х150h, L=6200	2	0,047	0,094
8	кроква (брус)	50х150h, L=2800	2	0,021	0,042
9	кроква (брус)	50х150h, L=6100	2	0,046	0,092
10	кроква (брус)	50х150h, L=3800	4	0,029	0,116
11	кроква (брус)	50х150h, L=2200	2	0,017	0,034
	Зєднувальні елементи				
	ДСТУ 2251-93(ГОСТ8509-93)	кутик 160х10, L=200	4	4,9	19,6

1. При виконнанні робіт користуватися ДБН А.3.2-2-2009 ССБП. Охорона праці і промислова безпека в будівництві. Основні положення. СНиП 3.03.01-87 "Несущие и ограждающие конструкции ".
2. Матеріал дерев"яних конструкцій сосна II сорта вологістю не більше 20%, якість деревини повинна відповідати ГОСТ 8486-86.
3. При виконанні робіт по влаштуванню дерев "яних елементів (після заготовки елементів) виконати вогнезахист деревини.
4. Всі дерев"яні елементи обробити біозахисним складом .
5. Дерев"яні елементи прилягающі до цегляної кладки , бетона ізолювати двома шарами руберoїда .
6. З"єднання дерев"яних елементів виконати на болтах ,скобах, врубаннях та задопомогою цвяхів .
7. Довжину та відмітки дерев "яних елементів уточнювати по місцю .
8. Конструкцію влаштування та витрати матеріалів підшивної стелі уточнити по кресленням розділу АР.

Зм.	Кільк.	Арк.	№д	Підпис	Дата	3008-КБ-1		
						Реконструкція індивідуального житлового будинку за адресою : Київська область, Бориспільський район, с. Вишеньки, вул. Чубинська, 8.		
ГАП		Кострицька				Конструктивні рішення	Стадія	Аркуш	Аркушів
Гол.констр.		Данилюк					РД	26	
Розробив		Данилюк							
Н.контроль						Вузол А, Б, В. Специфікація кроквяної системи покриття	ТОВ "Альфа-проект" Київ, 2016р		

ЗАТВЕРДЖЕНО

Взамен N инв.

Подпись и дата

Инв N подл.

Маркувальна схема металевих балок плити перекриття в вісях 2-5 х Б-Д на відм. 7,080

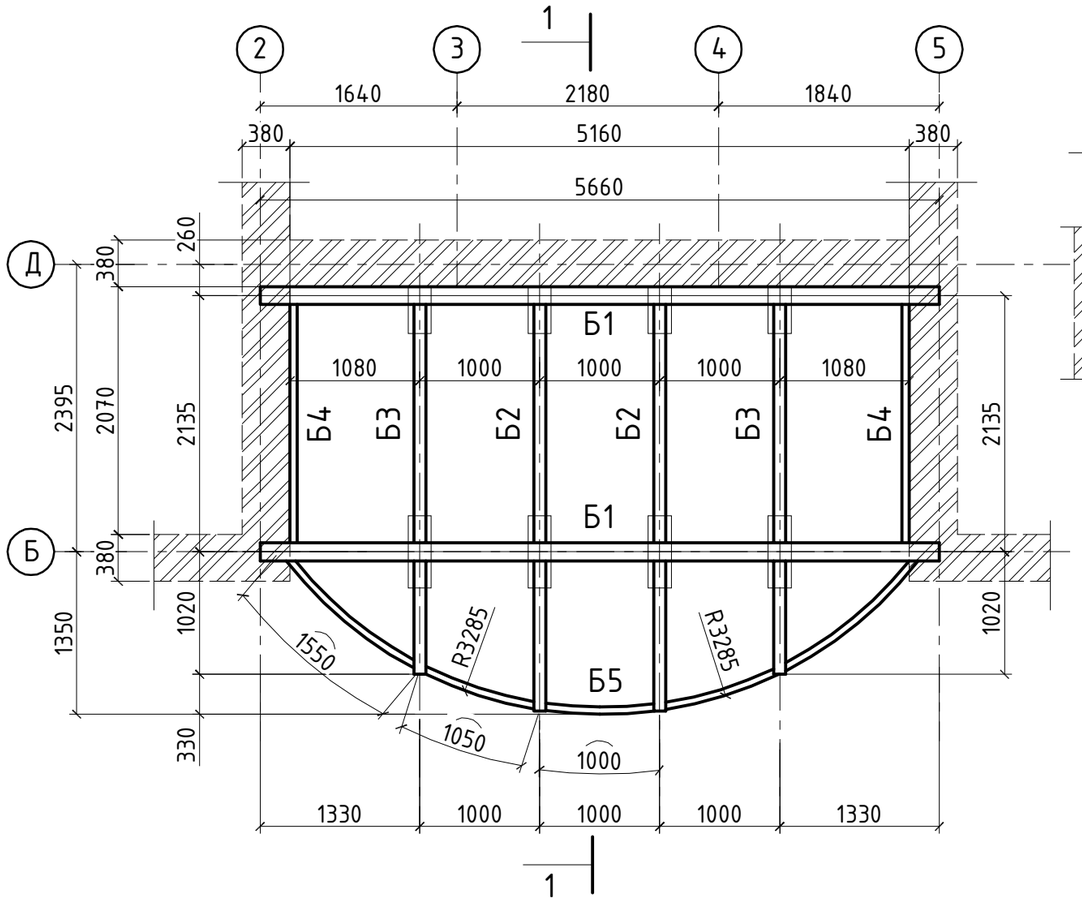

Розріз 1-1

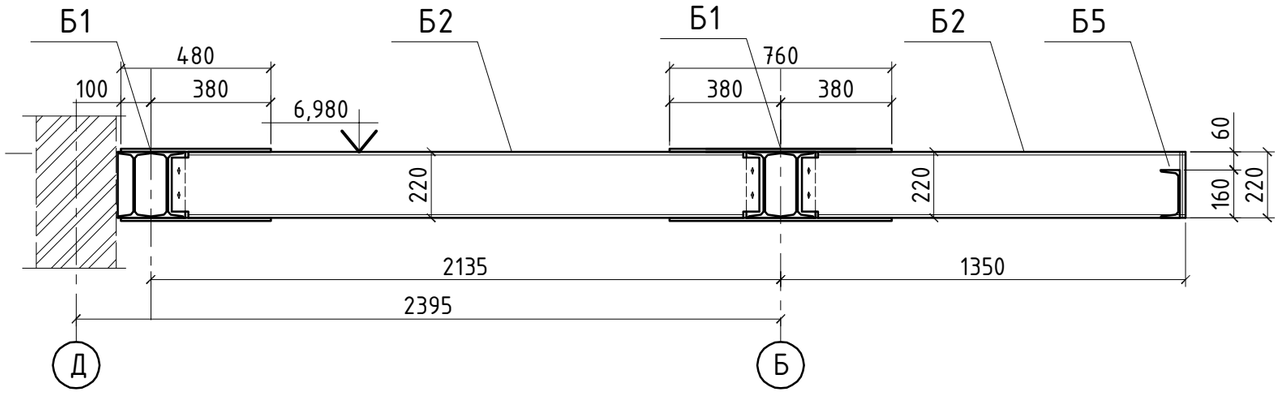

1. При виконнанні робіт користуватися ДБН А.3.2-2-2009 ССБП. Охорона праці і промислова безпека в будівництві. Основні положення. СНиП 3.03.01-87 "Несущие и ограждающие конструкции ".
2. Опалубні та арматурні роботи виконувати згідно з вказівками СНиП 3.03.01-87.
3. Зварювальні матеріали приймати згідно табл .55* СНиП II-23-81.Для ручної зварки застосовувати електроди типу Э-42А. Усі невказані зварні шви прийняти по найменшій товщині зварювальних елементів .
4. Розміри всіх елементів уточнити по місту .
5. Антикорозійний захист металоконструкцій забезпечується покриттям одним шаром грунтовки ГФ -021 по ГОСТ 25129-82 і пофарбувати двома шарами емалі ПФ -133. Перед нанесенням грунтовки , м/к очистити від окисів (іржи, окалини) та жирових плям.
Антикорозійний захист металевих конструкцій виконувати згідно з вказівками СНиП 3.04.05-85 "Защита строительных конструкций от корозии " та ГОСТ 12.03.005-75 "Работы окрасочные. Общие требования безопасности".
6. Всі металеві елементи після монтажу покрити вогнезахисним складом "ЕНДОТЕРМ ХТ-150".

Зм.	Кільк.	Арк.	№д	Підпис	Дата	3008-КБ-1		
						Реконструкція індивідуального житлового будинку за адресою : Київська область, Бориспільський район, с. Вишеньки, вул. Чубинська, 8.		
ГАП		Кострицька				Конструктивні рішення	Стадія	Аркуш	Аркушів
Гол.констр.		Данилюк					РД	27	
Розробив		Данилюк							
Н.контроль						Маркувальна схема металевих балок плити перекриття в вісях 2-5 х Б-Д на відм. 7,080. Розріз 1-1.	ТОВ "Альфа-проект" Київ, 2016р	

З А Т В Е Р Д Ж Е Н О

Взамен N инв.

Подпись и дата

Инв N подл.

Б-1
головна металева балка

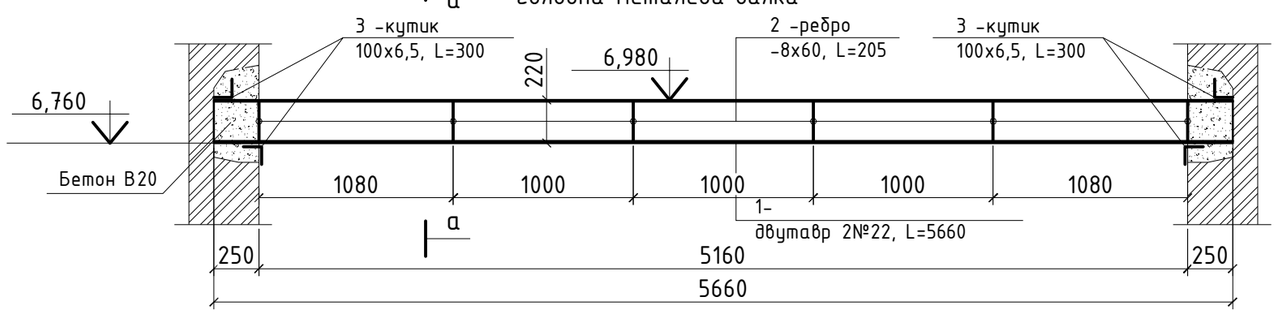

а-а

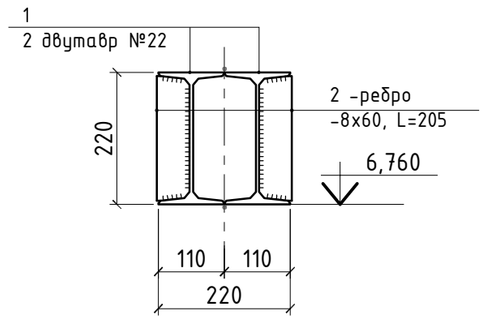

Б-2
другорядна металева балка

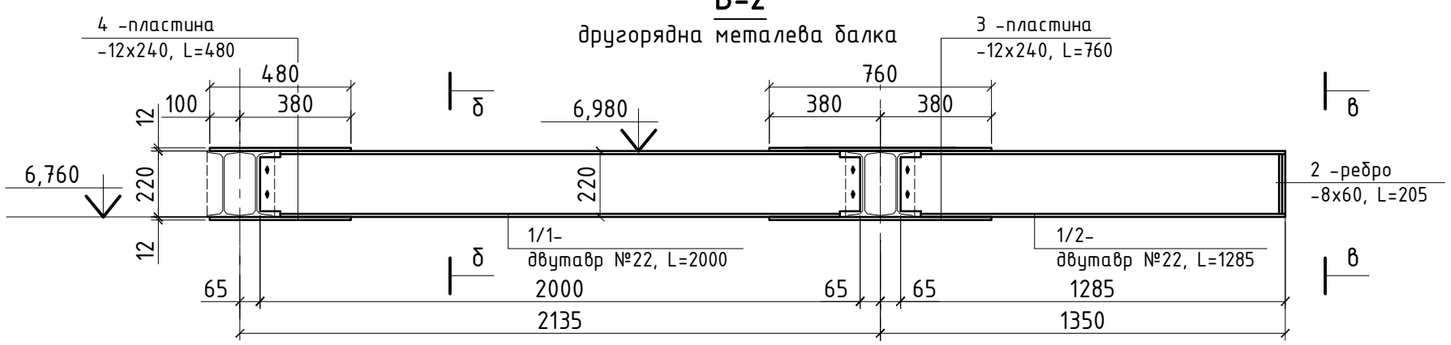

б-б

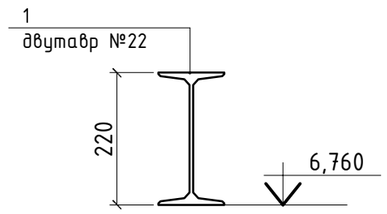

в-в

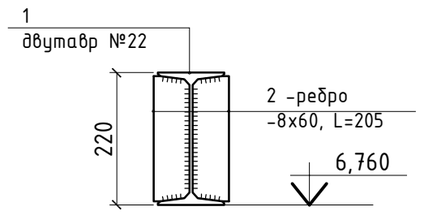

Б-3
другорядна металева балка

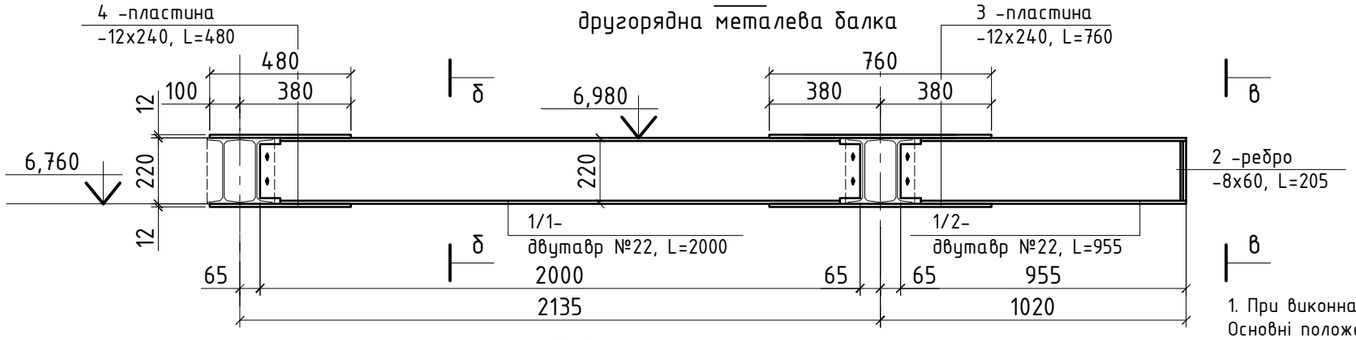

г-г

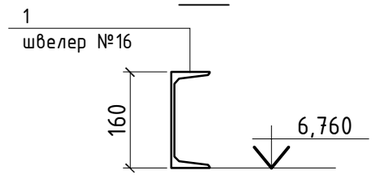

Б-4
другорядна металева балка

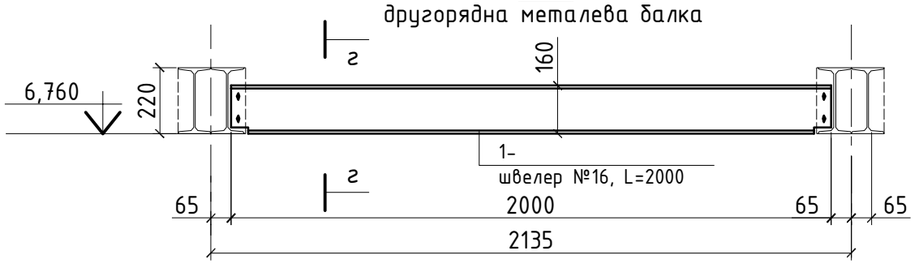

Б-5
другорядна металева балка

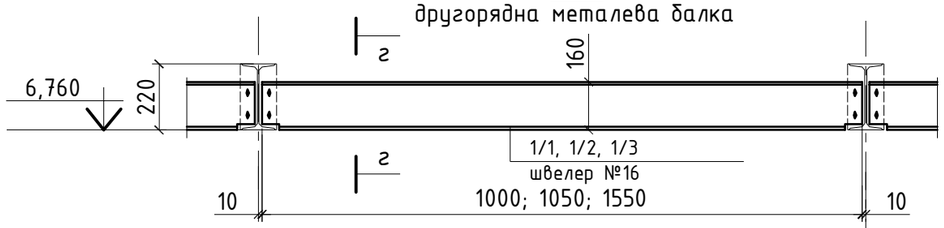

1. При виконнанні робіт користуватися ДБН А.3.2-2-2009 ССБП. Охорона праці і промислова безпека в будівництві. Основні положення. СНиП 3.03.01-87 "Несущие и ограждающие конструкции".
2. Опалубні та арматурні роботи виконувати згідно з вказівками СНиП 3.03.01-87.
3. Зварювальні матеріали приймати згідно табл.55* СНиП II-23-81.Для ручної зварки застосовувати електроди типу Э-42А. Усі невказані зварні шви прийняти по найменшій товщині зварювальних елементів.
4. Розміри всіх елементів уточнити по місту.
5. Антикорозійний захист металоконструкцій забезпечується покриттям одним шаром грунтовки ГФ-021 по ГОСТ 25129-82 і пофарбувати двома шарами емалі ПФ-133. Перед нанесенням грунтовки, м/к очистити від окисів (іржи, окалини) та жирових плям.
Антикорозійний захист металевих конструкцій виконувати згідно з вказівками СНиП 3.04.05-85 "Защита строительных конструкций от коррозии" та ГОСТ 12.03.005-75 "Работы окрасочные. Общие требования безопасности".
6. Всі металеві елементи після монтажу покрити вогнезахисним складом "ЕНДОТЕРМ ХТ-150".

						3008-КБ-1		
						Реконструкція індивідуального житлового будинку за адресою : Київська область, Бориспільський район, с. Вишеньки, вул. Чубинська, 8.		
Зм.	Кільк.	Арк.	№д	Підпис	Дата			
ГАП		Кострицька				Конструктивні рішення	Стадія	Аркуш	Аркушів
Гол.констр.		Данилюк					РД	28	
Розробив		Данилюк							
						Металева балка Б-1, Б-2, Б-3, Б-4, Б-5. Вид а-а, б-б, в-в, г-г.	ТОВ "Альфа-проект" Київ, 2016р	
Н.контроль								

З А Т В Е Р Д Ж Е Н О

Взамен N инв.

Подпись и дата

Инв N подл.

Специфікація металевих балок

марка поз.	Позначення	Найменування	К-во /шт./	Маса од./кг/	Примітки
			---	1261,8	
Б-1	Металева балка		2	293,1	586,2
1	ГОСТ 8239-89	двутавр №22, L=5660	2	135,9	271,8
2	ГОСТ 19903-83	-8х60, L=205	12	0,77	9,3
3	ДСТУ 2251-93(ГОСТ8509-93)	кутик 100х6,5, L=300	4	3,0	12,0
Б-2	Металева балка		2	136,7	273,4
1/1	ГОСТ 8239-89	двутавр №22, L=2000	1	48,0	
1/2	ГОСТ 8239-89	двутавр №22, L=1285	1	30,9	
2	ГОСТ 19903-83	-8х60, L=205	2	0,77	1,6
3	ГОСТ 19903-83	-12х240, L=760	2	17,2	34,4
4	ГОСТ 19903-83	-12х240, L=480	2	10,9	21,8
Б-3	Металева балка		2	128,7	257,4
1/1	ГОСТ 8239-89	двутавр №22, L=2000	1	48,0	
1/2	ГОСТ 8239-89	двутавр №22, L=955	1	22,9	
2	ГОСТ 19903-83	-8х60, L=205	2	0,77	1,6
3	ГОСТ 19903-83	-12х240, L=760	2	17,2	34,4
4	ГОСТ 19903-83	-12х240, L=480	2	10,9	21,8
Б-4	Металева балка		2	28,4	56,8
1	ДСТУ 3436-96(ГОСТ8240-97)	швелер №16, L=2000	1	28,4	
Б-5	Металева балка		1	88,0	
1/1	ДСТУ 3436-96(ГОСТ8240-97)	швелер №16, L=1550	2	22,0	44,0
1/2	ДСТУ 3436-96(ГОСТ8240-97)	швелер №16, L=1050	2	14,9	29,8
1/3	ДСТУ 3436-96(ГОСТ8240-97)	швелер №16, L=1000	1	14,2	

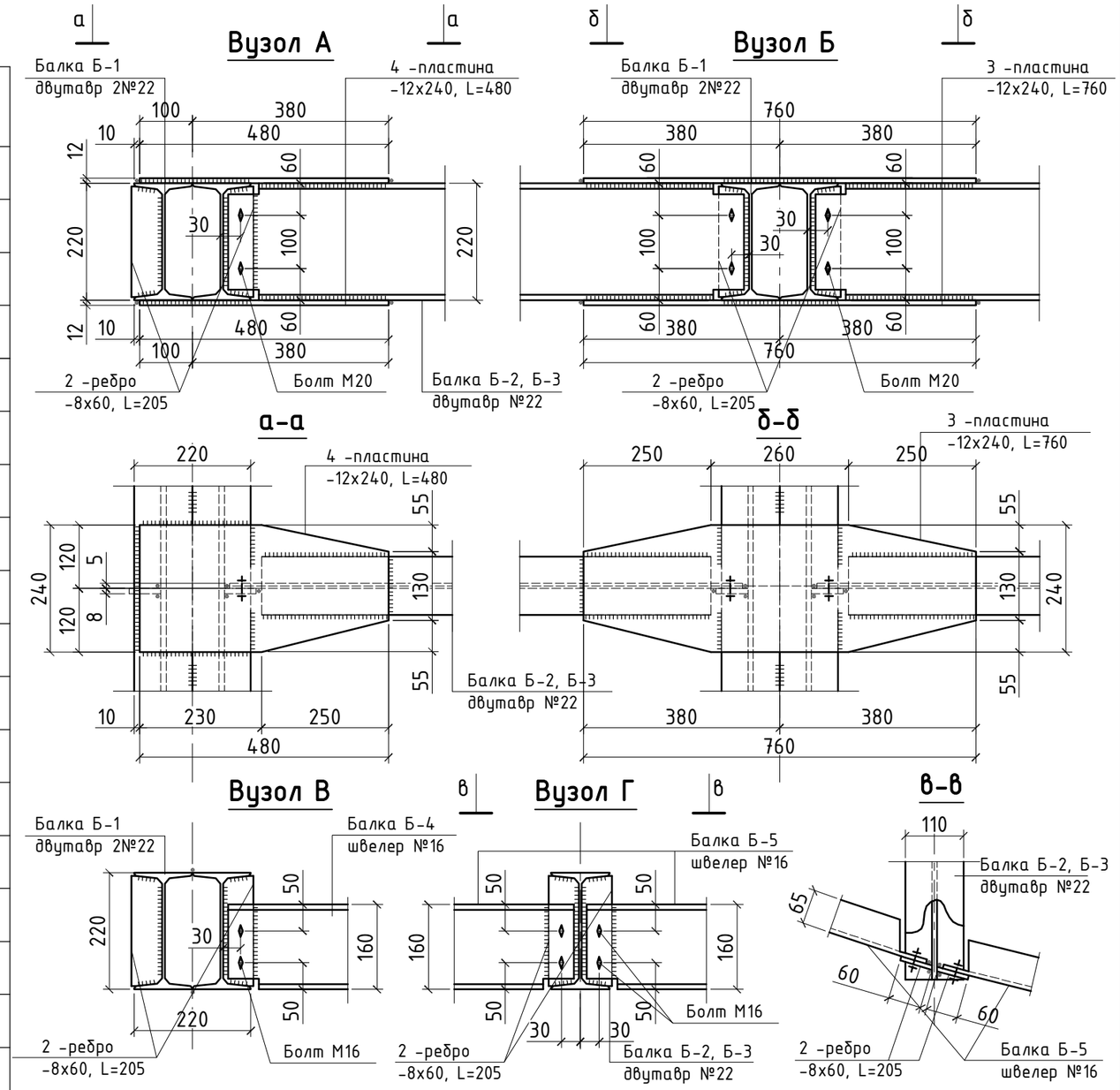

1. При виконнанні робіт користуватися ДБН А.3.2-2-2009 ССБП. Охорона праці і промислова безпека в будівництві. Основні положення. СНиП 3.03.01-87 "Несущие и ограждающие конструкции".
2. Опалубні та арматурні роботи виконувати згідно з вказівками СНиП 3.03.01-87.
3. Зварювальні матеріали приймати згідно табл.55* СНиП II-23-81.Для ручної зварки застосовувати електроди типу Э-42А. Усі невказані зварні шви прийняти по найменшій товщині зварювальних елементів.
4. Розміри всіх елементів уточнити по місту.

Зм.	Кільк.	Арк.	№д	Підпис	Дата	3008-КБ-1		
						Реконструкція індивідуального житлового будинку за адресою : Київська область, Бориспільський район, с. Вишеньки, вул. Чубинська, 8.		
ГАП		Кострицька				Конструктивні рішення	Стадія	Аркуш	Аркушів
Гол.констр.		Данилюк					РД	29	
Розробив		Данилюк							
Н.контроль						Вузол А, Б, В, Г. Вид а-а, б-б, в-в. Специфікація металевих балок.	ТОВ "Альфа-проект" Київ, 2016р	

ЗАТВЕРДЖЕНО

Взамен N инв.

Подпись и дата

Инв N подл.

Опалубочний план монолітної з/б плити перекриття в вісях 2-5 х Б-Д на відм. 7,080

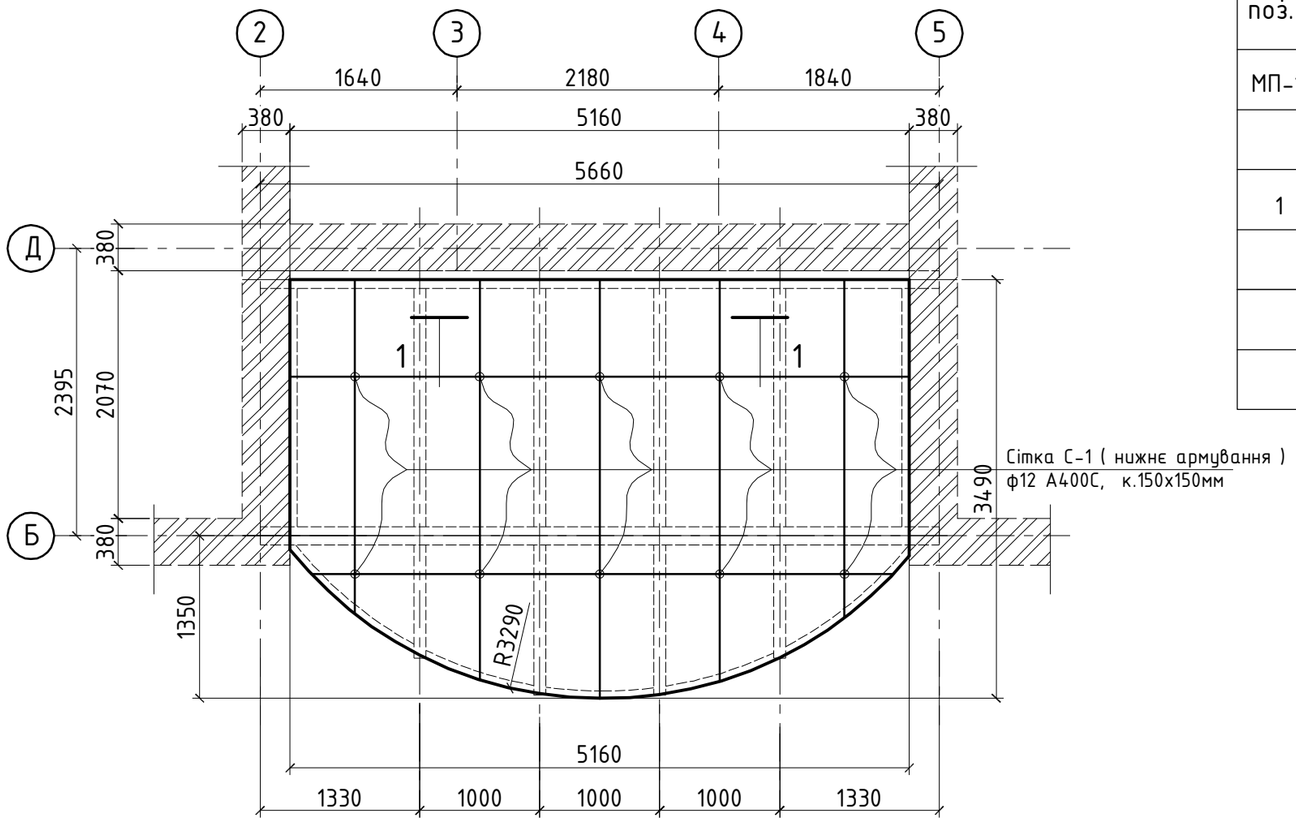

Розріз 1-1

(армування плити перекриття)

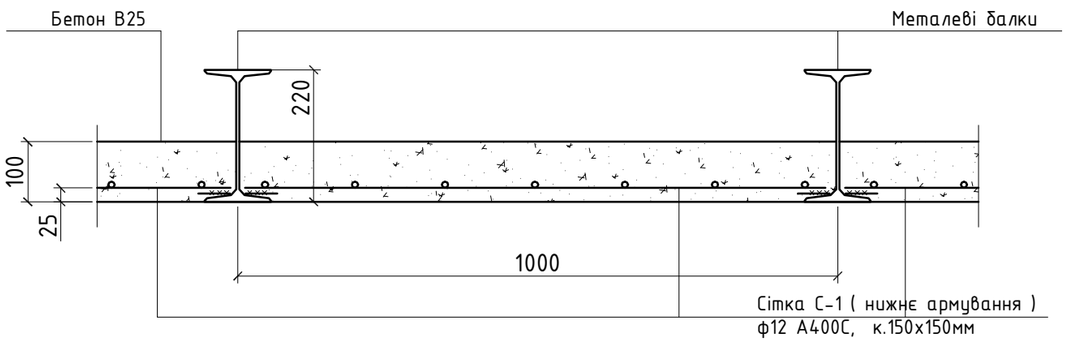

Специфікація армування монолітної з/б плити перекриття

марка поз.	Позначення	Найменування	К-во /шт./	Маса од./кг/	Примітки
МП-1	Монолітна з/б плита перекриття				
		Сітка С-1	1	241,3	
1	ДСТУ 3760:2006	ф12 А400С, L=по місту	271,7 м.п	0,888	241,3
		Витрати бетону В25	м3	1,9	

1. За умовну відмітку 0,000 прийнята відмітка чистої підлоги першого поверху (див. креслення АР), яка відповідає абсолютній відмітці _____.
2. При виконнанні робіт користуватися ДБН А.3.2-2-2009 ССБП. Охорона праці і промислова безпека в будівництві . Основні положення. СНиП 3.03.01-87 "Несущие и ограждающие конструкции ".
3. Опалубні та арматурні роботи виконувати згідно з вказівками СНиП 3.03.01-87.
4. Арматуру вязати.
5. Бетон класу В25W4F100. Міцність бетону контролювати шляхом випробування бетонних кубиків , відібраних в процесі бетонування.

Зм.	Кільк.	Арк.	№д	Підпис	Дата	3008-КБ-1		
						Реконструкція індивідуального житлового будинку за адресою : Київська область, Бориспільський район, с. Вишеньки, вул. Чубинська, 8.		
ГАП		Кострицька				Конструктивні рішення	Стадія	Аркуш	Аркушів
Гол.констр.		Данилюк					РД	30	
Розробив		Данилюк				Опалубочний план монолітної з/б плити перекриття в вісях 2-5 х Б-Д на відм. 7,080. Розріз 1-1 (армування). Специфікація.	ТОВ "Альфа-проект" Київ, 2016р	
Н.контроль								

ЗАТВЕРДЖЕНО

Взамен N инв. | Подпись и дата | Инв N подл.

Маркувальна схема металевих балок плити перекриття в вісях 2-5 х Ж на відм. 7,080

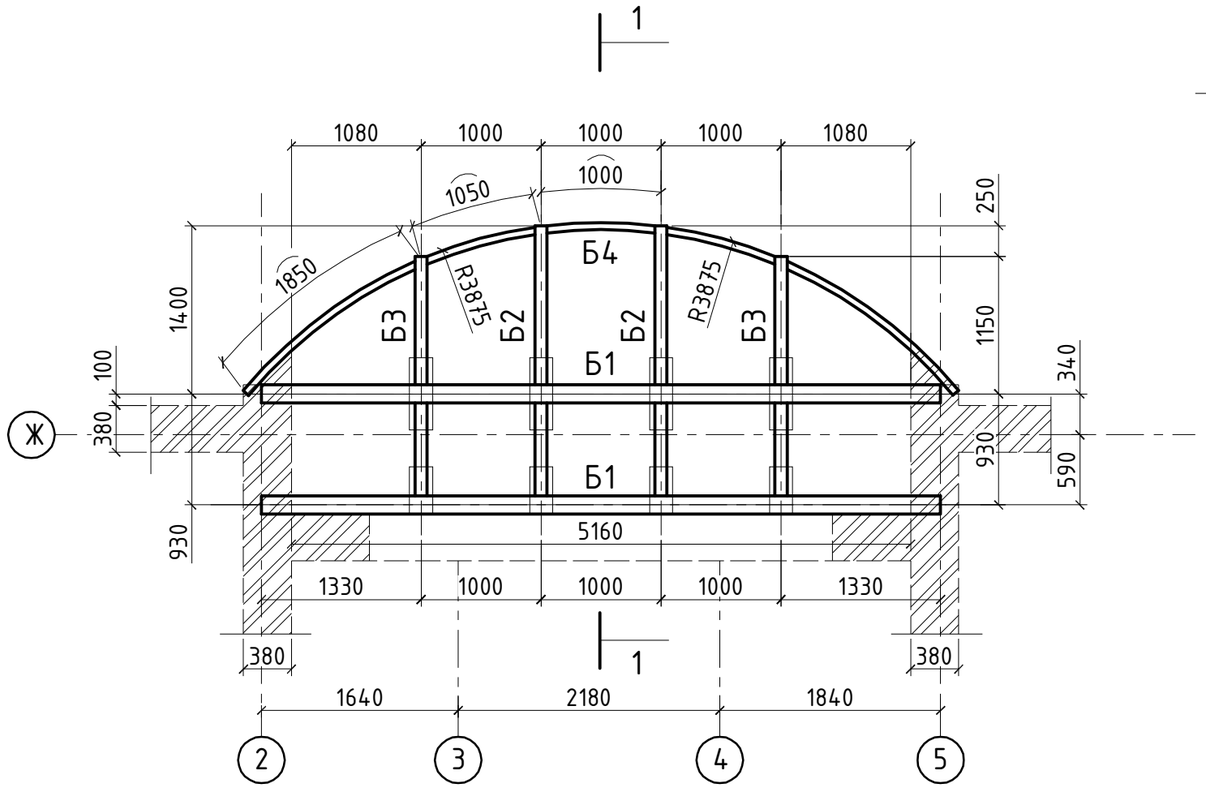

Розріз 1-1

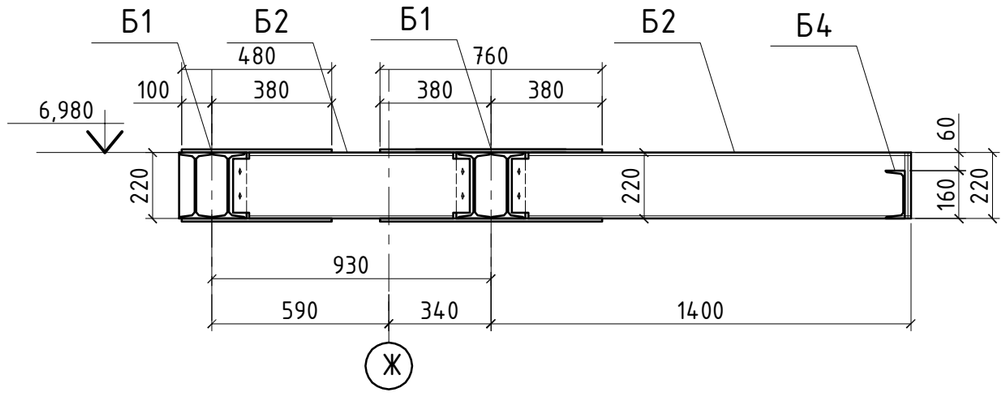

1. При виконнанні робіт користуватися ДБН А.3.2-2-2009 ССБП. Охорона праці і промислова безпека в будівництві. Основні положення. СНиП 3.03.01-87 "Несущие и ограждающие конструкции ".
2. Опалубні та арматурні роботи виконувати згідно з вказівками СНиП 3.03.01-87.
3. Зварювальні матеріали приймати згідно табл .55* СНиП II-23-81.Для ручної зварки застосовувати електроди типу Э-42А. Усі невказані зварні шви прийняти по найменшій товщині зварювальних елементів .
4. Розміри всіх елементів уточнити по місту .
5. Антикорозійний захист металоконструкцій забезпечується покриттям одним шаром грунтовки ГФ -021 по ГОСТ 25129-82 і пофарбувати двома шарами емалі ПФ -133. Перед нанесенням грунтовки , м/к очистити від окисів (іржи, окалини) та жирових плям.
Антикорозійний захист металевих конструкцій виконувати згідно з вказівками СНиП 3.04.05-85 "Защита строительных конструкций от корозии " та ГОСТ 12.03.005-75 "Работы окрасочные. Общие требования безопасности".
6. Всі металеві елементи після монтажу покрити вогнезахисним складом "ЕНДОТЕРМ ХТ-150".
7. Цегляну кладку опорних кутових ділянок стін (вісь Жх2-5) виконувати з ОБОВЯЗКОВОЮ перевязкою швів до основної кладки будівлі.

З А Т В Е Р Д Ж Е Н О

Взамен N инв.

Подпись и дата

Инв N подл.

Зм.	Кільк.	Арк.	№д	Підпис	Дата	3008-КБ-1			
						Реконструкція індивідуального житлового будинку за адресою : Київська область, Бориспільський район, с. Вишеньки, вул. Чубинська, 8.			
ГАП		Кострицька				Конструктивні рішення	Стадія	Аркуш	Аркушів
Гол.констр.		Данилюк					РД	31 зм	
Розробив		Данилюк							
Н.контроль						Маркувальна схема металевих балок плити перекриття в вісях 2-5 х Ж на відм. 7,080. Розріз 1-1.	ТОВ "Альфа-проект" Київ, 2016р		

Б-1
головна металева балка

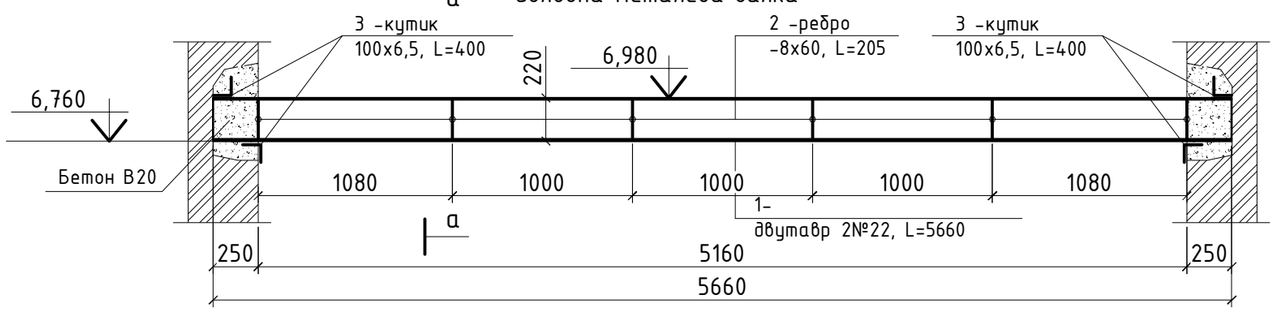

а-а

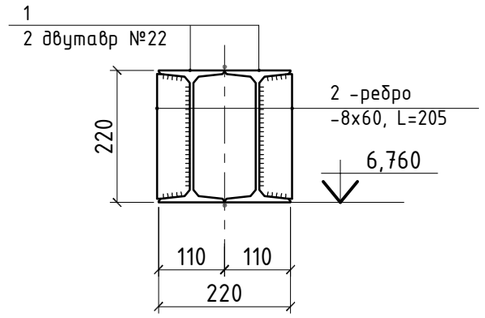

Б-2
другорядна металева балка

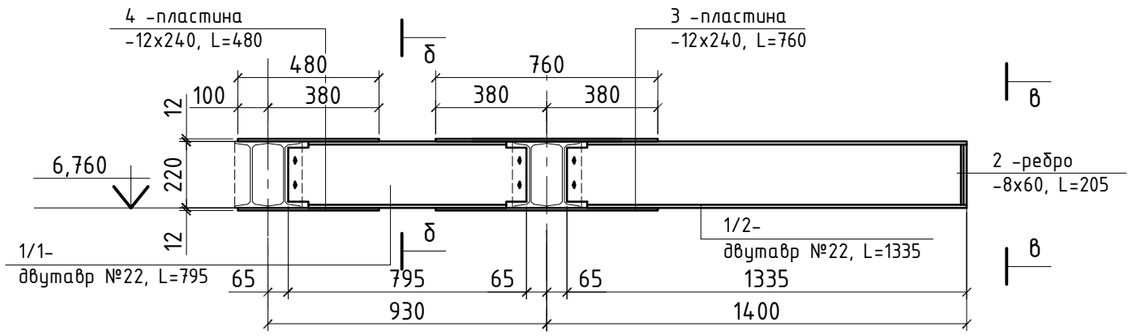

б-б

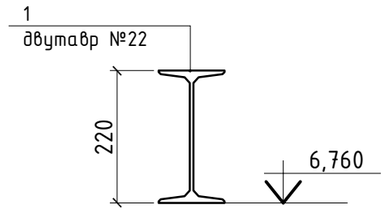

в-в

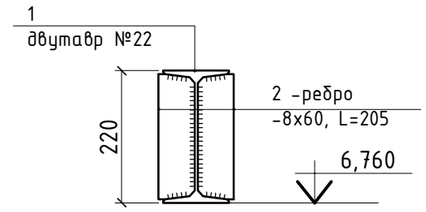

г-г

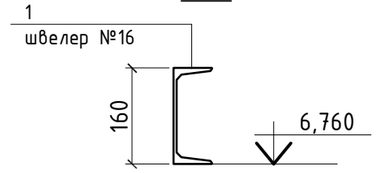

Б-3
другорядна металева балка

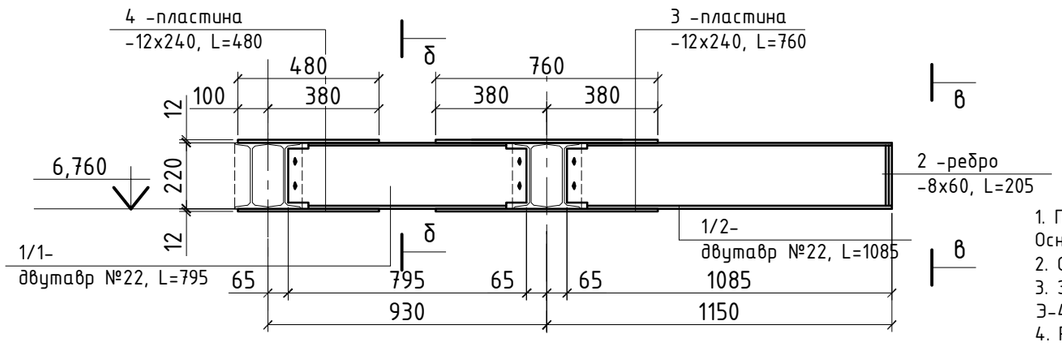

Б-4
другорядна металева балка

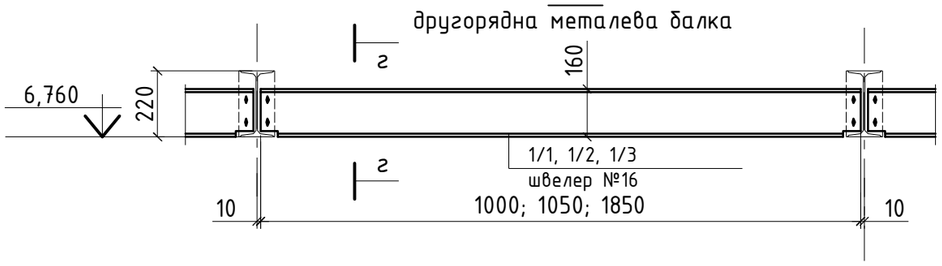

1. При виконнанні робіт користуватися ДБН А.3.2-2-2009 ССБП. Охорона праці і промислова безпека в будівництві. Основні положення. СНиП 3.03.01-87 "Несущие и ограждающие конструкции".
2. Опалубні та арматурні роботи виконувати згідно з вказівками СНиП 3.03.01-87.
3. Зварювальні матеріали приймати згідно табл.55* СНиП II-23-81.Для ручної зварки застосовувати електроди типу Э-42А. Усі невказані зварні шви прийняти по найменшій товщині зварювальних елементів.
4. Розміри всіх елементів уточнити по місту.
5. Антикорозійний захист металоконструкцій забезпечується покриттям одним шаром грунтовки ГФ-021 по ГОСТ 25129-82 і пофарбувати двома шарами емалі ПФ-133. Перед нанесенням грунтовки, м/к очистити від окисів (іржи, окалини) та жирових плям.
Антикорозійний захист металевих конструкцій виконувати згідно з вказівками СНиП 3.04.05-85 "Защита строительных конструкций от коррозии" та ГОСТ 12.03.005-75 "Работы окрасочные. Общие требования безопасности".
6. Всі металеві елементи після монтажу покрити вогнезахисним складом "ЕНДОТЕРМ ХТ-150".

						3008-КБ-1		
						Реконструкція індивідуального житлового будинку за адресою : Київська область, Бориспільський район, с. Вишеньки, вул. Чубинська, 8.		
Зм.	Кільк.	Арк.	№д	Підпис	Дата			
ГАП		Кострицька				Конструктивні рішення	Стадія	Аркуш	Аркушів
Гол.констр.		Данилюк					РД	32	
Розробив		Данилюк							
						Металева балка Б-1, Б-2, Б-3, Б-4. Вид а-а, б-б, в-в, г-г.	ТОВ "Альфа-проект" Київ, 2016р		
Н.контроль									

З А Т В Е Р Д Ж Е Н О

Взамен N инв.

Подпись и дата

Инв N подл.

Специфікація металевих балок

марка поз.	Позначення	Найменування	К-во /шт./	Маса од./кг/	Примітки
			---	1092,9	
Б-1	Металева балка		2	297,1	594,2
1	ГОСТ 8239-89	двутавр №22, L=5660	2	135,9	271,8
2	ГОСТ 19903-83	-8х60, L=205	12	0,77	9,3
3	ДСТУ 2251-93(ГОСТ8509-93)	кутик 100х6,5, L=400	4	4,0	16,0
Б-2	Металева балка		2	109,1	218,2
1/1	ГОСТ 8239-89	двутавр №22, L=795	1	19,2	
1/2	ГОСТ 8239-89	двутавр №22, L=1335	1	32,1	
2	ГОСТ 19903-83	-8х60, L=205	2	0,77	1,6
3	ГОСТ 19903-83	-12х240, L=760	2	17,2	34,4
4	ГОСТ 19903-83	-12х240, L=480	2	10,9	21,8
Б-3	Металева балка		2	103,1	206,2
1/1	ГОСТ 8239-89	двутавр №22, L=795	1	19,2	
1/2	ГОСТ 8239-89	двутавр №22, L=1085	1	26,1	
2	ГОСТ 19903-83	-8х60, L=205	2	0,77	1,6
3	ГОСТ 19903-83	-12х240, L=760	2	17,2	34,4
4	ГОСТ 19903-83	-12х240, L=480	2	10,9	21,8
Б-4	Металева балка		1	74,3	
1/1	ДСТУ 3436-96(ГОСТ8240-97)	швелер №16, L=1850	2	26,3	44,0
1/2	ДСТУ 3436-96(ГОСТ8240-97)	швелер №16, L=1050	2	14,9	29,8
1/3	ДСТУ 3436-96(ГОСТ8240-97)	швелер №16, L=1000	1	14,2	
2	ДСТУ 2251-93(ГОСТ8509-93)	кутик 100х6,5, L=200	2	2,0	4,0

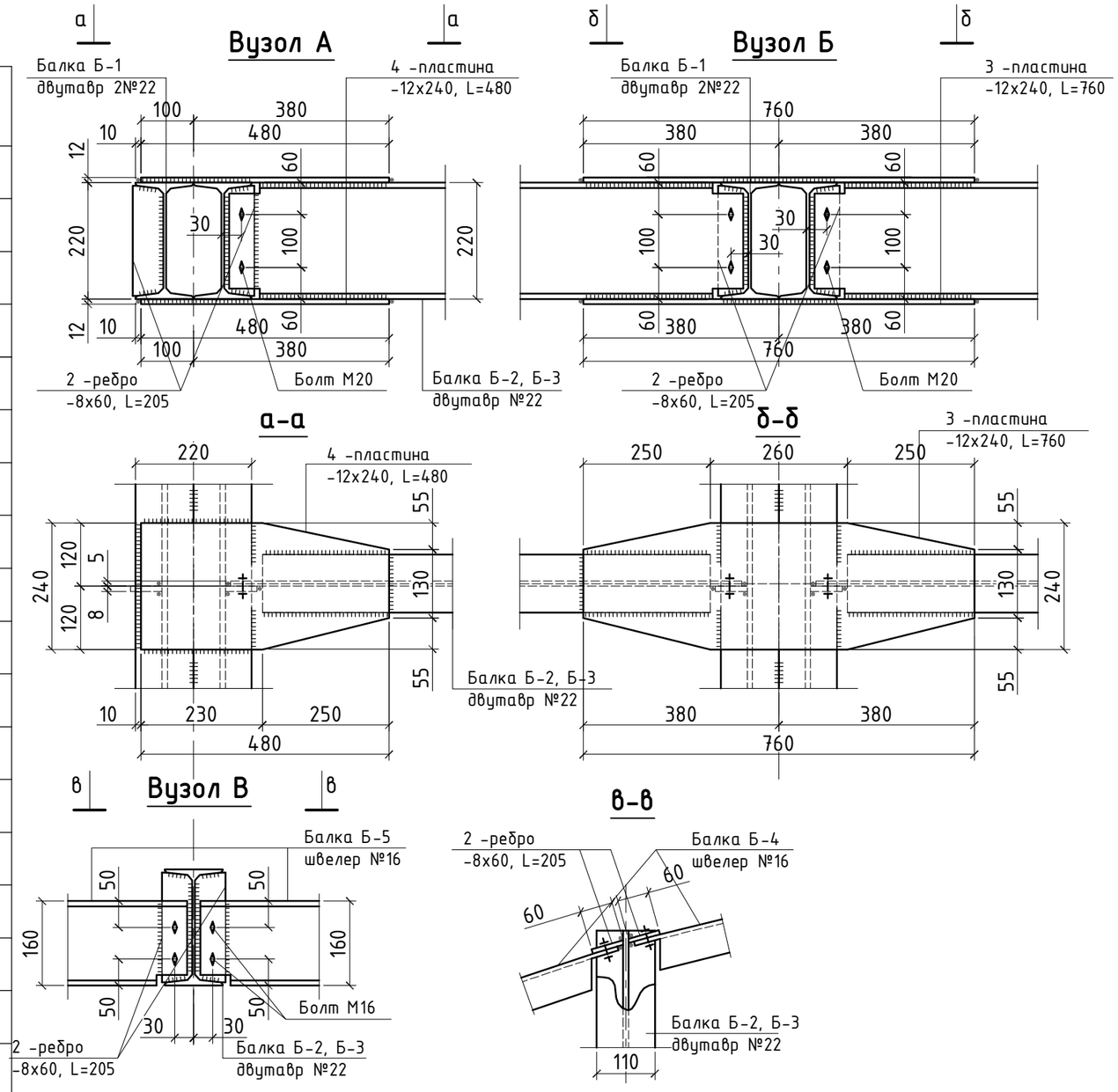

1. При виконнанні робіт користуватися ДБН А.3.2-2-2009 ССБП. Охорона праці і промислова безпека в будівництві. Основні положення. СНиП 3.03.01-87 "Несущие и ограждающие конструкции".
2. Опалубні та арматурні роботи виконувати згідно з вказівками СНиП 3.03.01-87.
3. Зварювальні матеріали приймати згідно табл.55* СНиП II-23-81.Для ручної зварки застосовувати електроди типу Э-42А. Усі невказані зварні шви прийняти по найменшій товщині зварювальних елементів.
4. Розміри всіх елементів уточнити по місту.

Зм.	Кільк.	Арк.	№д	Підпис	Дата	3008-КБ-1		
						Реконструкція індивідуального житлового будинку за адресою : Київська область, Бориспільський район, с. Вишеньки, вул. Чубинська, 8.		
ГАП		Кострицька				Конструктивні рішення	Стадія	Аркуш	Аркушів
Гол.констр.		Данилюк					РД	33	
Розробив		Данилюк							
Н.контроль						Вузол А, Б, В, Г. Вид а-а, б-б, в-в. Специфікація металевих балок.	ТОВ "Альфа-проект" Київ, 2016р		

ЗАТВЕРДЖЕНО

Взамен N инв.

Подпись и дата

Инв N подл.

Опалубочний план монолітної з/б плити перекриття в вісях 2-5 х Ж на відм. 7,080

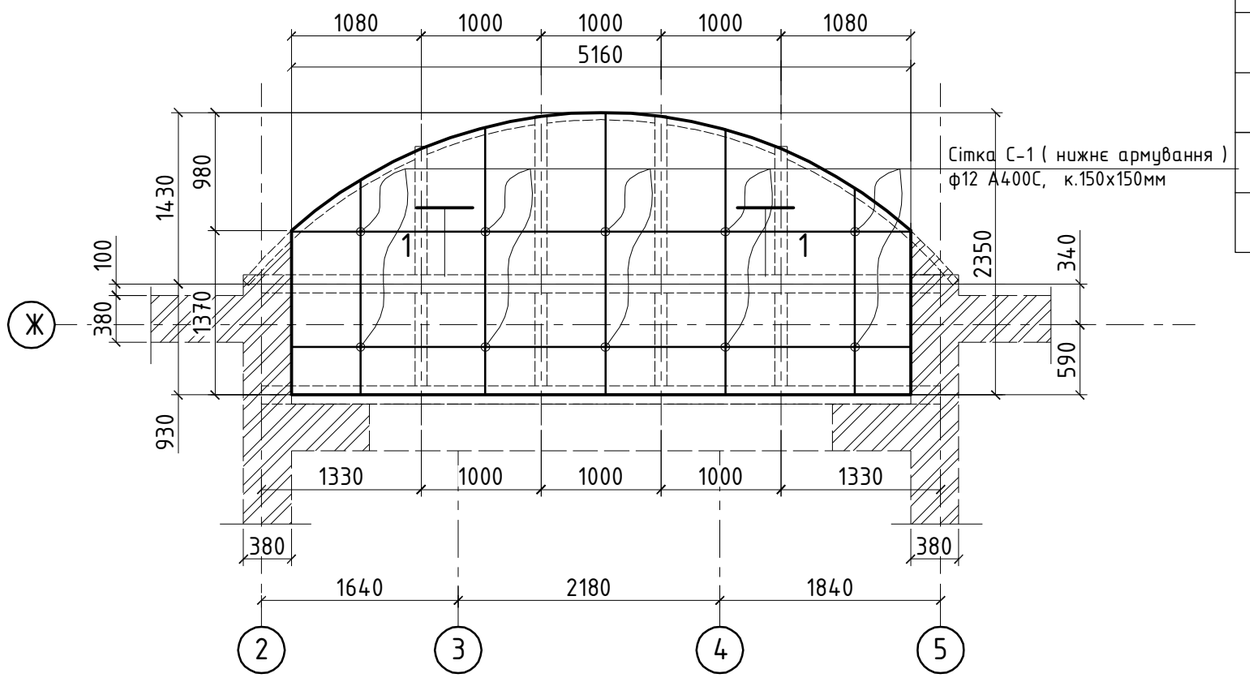

Розріз 1-1

(армування плити перекриття)

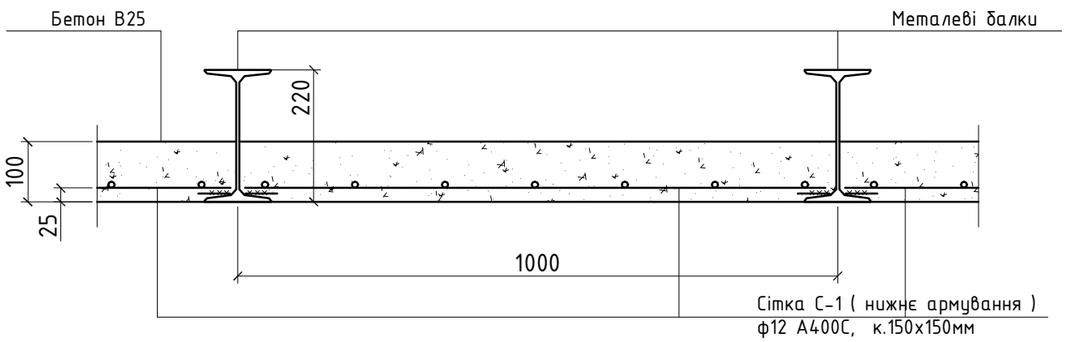

Специфікація армування монолітної з/б плити перекриття

марка поз.	Позначення	Найменування	К-во /шт./	Маса од./кг/	Примітки
МП-2	Монолітна з/б плита перекриття				
		Сітка С-1	1	143,5	
1	ДСТУ 3760:2006	ф12 А400С, L=по місту	161,6 м.п	0,888	143,5
		Витрати бетону В25	м3	1,2	

1. За умовну відмітку 0,000 прийнята відмітка чистої підлоги першого поверху (див. креслення АР), яка відповідає абсолютній відміткі _____.
2. При виконнанні робіт користуватися ДБН А.3.2-2-2009 ССБП. Охорона праці і промислова безпека в будівництві . Основні положення. СНиП 3.03.01-87 "Несущие и ограждающие конструкции ".
3. Опалубні та арматурні роботи виконувати згідно з вказівками СНиП 3.03.01-87.
4. Арматуру вязати.
5. Бетон класу В25W4F100. Міцність бетону контролювати шляхом випробування бетонних кубиків , відібраних в процесі бетонування.

Зм.	Кільк.	Арк.	№д	Підпис	Дата	3008-КБ-1			
						Реконструкція індивідуального житлового будинку за адресою : Київська область, Бориспільський район, с. Вишеньки, вул. Чубинська, 8.			
ГАП		Кострицька				Конструктивні рішення	Стадія	Аркуш	Аркушів
Гол.констр.		Данилюк					РД	34	
Розробив		Данилюк				Опалубочний план монолітної з /б плити перекриття в вісях 2-5 х Ж на відм. 7,080. Розріз 1-1 (армування). Специфікація.	ТОВ "Альфа-проект" Київ, 2016р		
Н.контроль									

З А Т В Е Р Д Ж Е Н О

Взамен N инв.

Подпись и дата

Инв N подл.

Маркувальна схема опорних металевих балок цегляних простінків по вісі 3-4

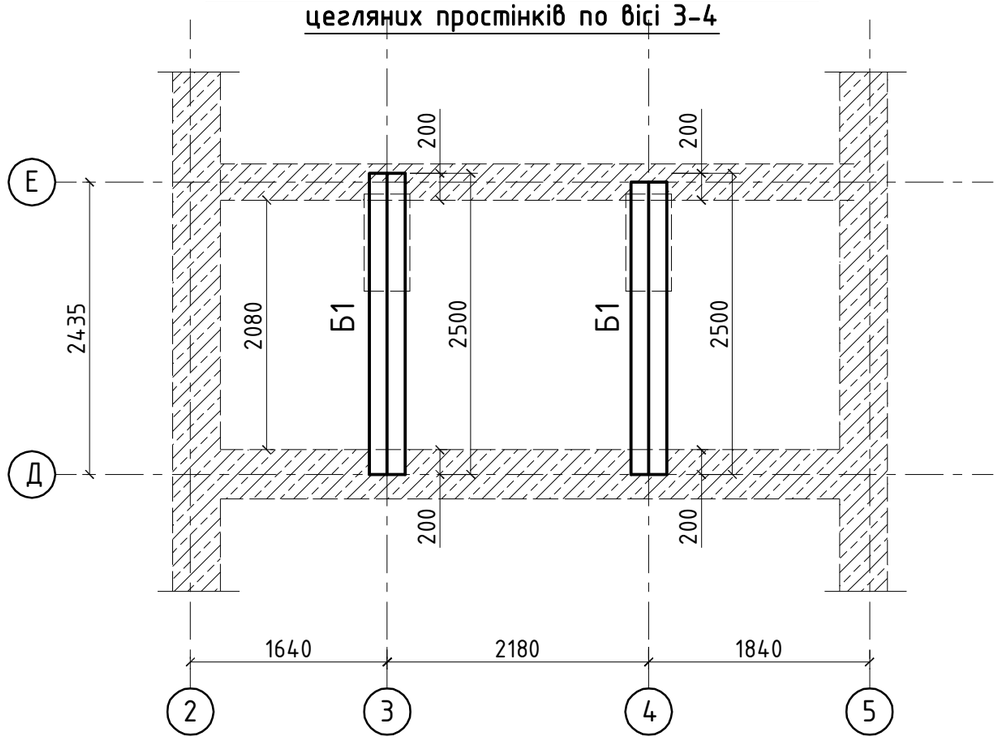

Специфікація металевих балок

марка поз.	Позначення	Найменування	К-во /шт./	Маса од./кг/	Примітки
Б-1	Металева балка		2	360,1	720,2
1	ГОСТ 8239-89	двутавр №30М, L=2500	2	125,5	251,0
2	ДСТУ 2251-93(ГОСТ8509-93)	кутик 100х6,5, L=300	2	3,0	6,0
3	ГОСТ 19903-83	-10х200, L=380	14	6,0	84,0
	ДСТУ 3760:2006	ф12 А400С, L=2500	6	2,22	13,3
	ДСТУ 3760:2006	ф8 А240С, L=300	48	0,12	5,8
		Витрати бетону В20	м3	0,4	

Вузол А
типовий опорний вузол балки

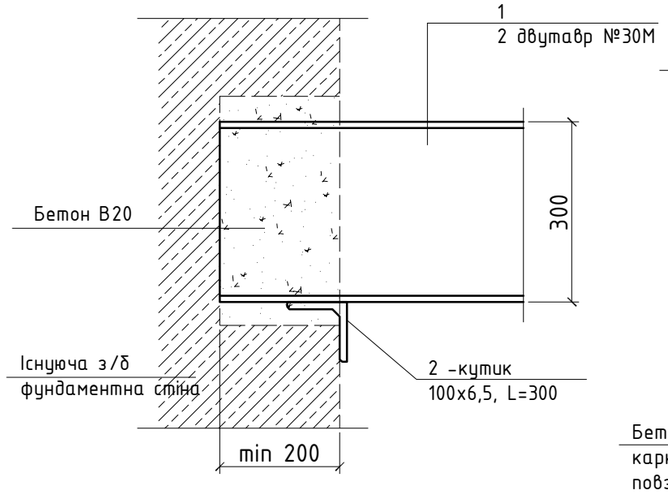

Б-1
опорна металева балка

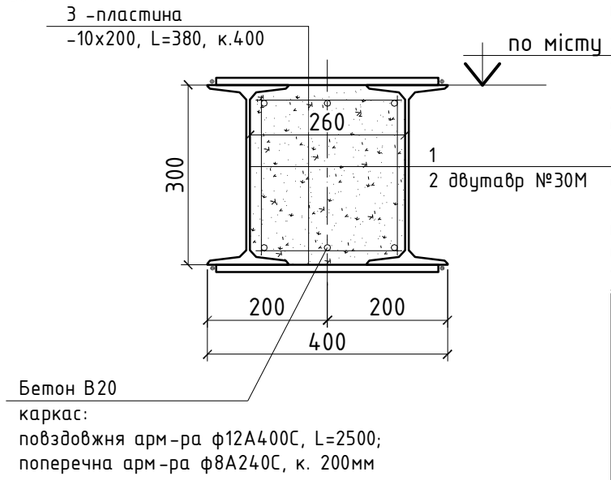

1. При виконнанні робіт користуватися ДБН А.3.2-2-2009 ССБП. Охорона праці і промислова безпека в будівництві. Основн положення. СНиП 3.03.01-87 "Несущие и ограждающие конструкции".
2. Опалубні та арматурні роботи виконувати згідно з вказівками СНиП 3.03.01-87.
3. Зварювальні матеріали приймати згідно табл.55* СНиП II-23-81.Для ручної зварки застосовувати електроди типу Э-42А. Усі невказані зварні шви прийняти по найменшій товщині зварювальних елементів.
4. Розміри всіх елементів уточнити по місту.
5. Антикорозійний захист металоконструкцій забезпечується покриттям одним шаром грунтовки ГФ-021 по ГОСТ 25129-82 і пофарбувати двома шарами емалі ПФ-133. Перед нанесенням грунтовки, м/к очистити від окисів (іржи, окалини) та жирових плям.
Антикорозійний захист металевих конструкцій виконувати згідно з вказівками СНиП 3.04.05-85 "Защита строительных конструкций от корозии" та ГОСТ 12.03.005-75 "Работы окрасочные. Общие требования безопасности".
6. Всі металеві елементи після монтажу покрити вогнезахисним складом "ЕНДОТЕРМ ХТ-150".
7. Опорні ніші металевих балок в існуючих фундаментних стінах (min 200мм) виконувати інструментом безударної дії.

Зм.	Кільк.	Арк.	№д	Підпис	Дата	3008-КБ-1			
						Реконструкція індивідуального житлового будинку за адресою : Київська область, Бориспільський район, с. Вишеньки, вул. Чубинська, 8.			
ГАП		Кострицька				Конструктивні рішення	Стадія	Аркуш	Аркушів
Гол.констр.		Данилюк					РД	35 зм	
Розробив		Данилюк							
						Маркувальна схема опорних металевих балок цегляних простінків по вісі 3-4. Розріз 1-1. Вузол А. Специфікація.	ТОВ "Альфа-проект" Київ, 2016р		
Н.контроль									

З А Т В Е Р Д Ж Е Н О

Взамен N инв.

Подпись и дата

Инв N подл.

Влаштування ділянки монолітного з/б перекриття на відм. 3,550

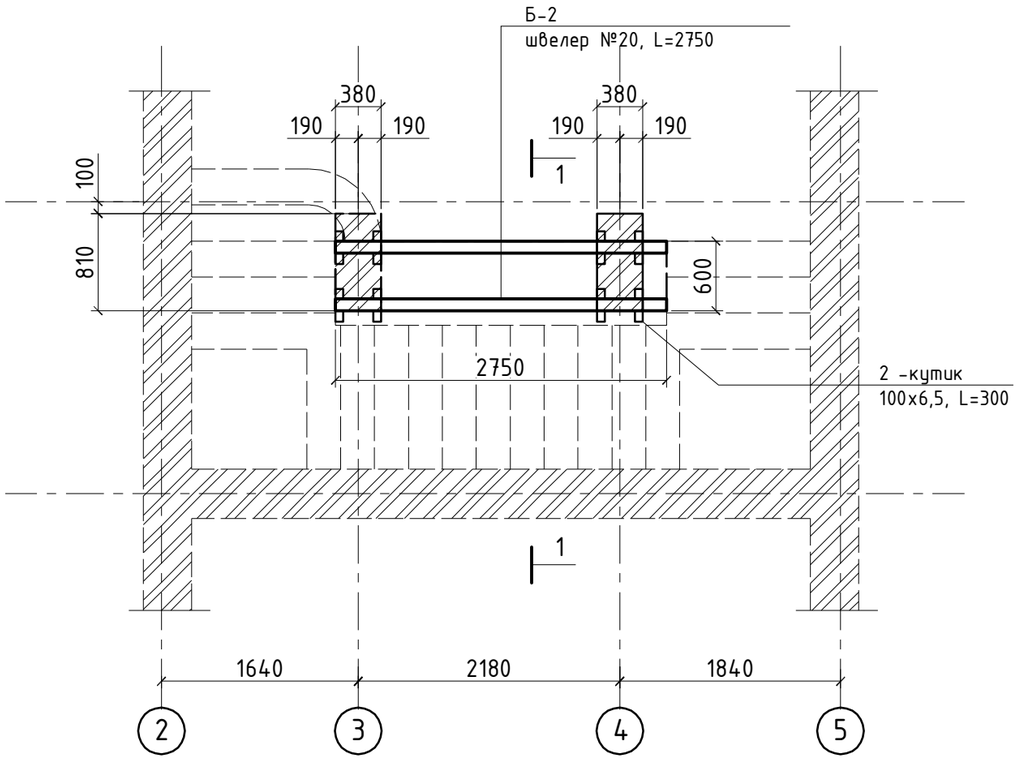

Розріз 1-1

(армування плити перекриття)

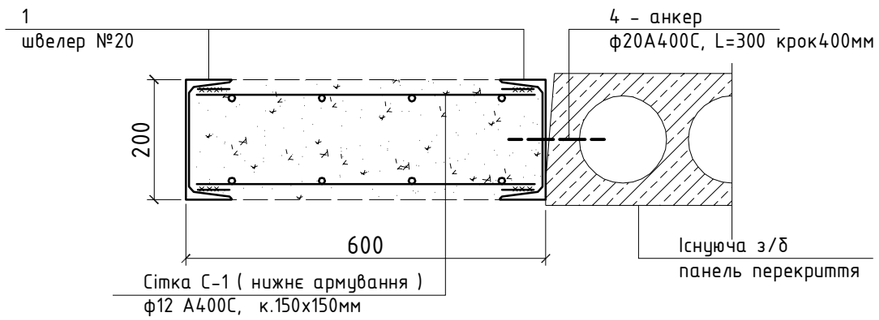

Специфікація металевих балок

марка поз.	Позначення	Найменування	К-во /шт./	Маса од./кг/	Примітки
Б-2	Металева балка		2	63,5	127,0
1	ДСТУ 3436-96(ГОСТ8240-97)	швелер №20, L=2750	1	51,5	
2	ДСТУ 2251-93(ГОСТ8509-93)	кутик 100х6,5, L=300	4	3,0	12,0
МП-3	Монолітна з/б плита перекриття				
		Сітка С-1	1	49,6	
3	ДСТУ 3760:2006	ф12 А400С, L=по місту	48,6 м.п	0,888	43,2
4	ДСТУ 3760:2006	ф20 А400С, L=300	8	0,8	6,4
		Витрати бетону В25	м3	0,35	

1. При виконнанні робіт користуватися ДБН А.3.2-2-2009 ССБП. Охорона праці і промислова безпека в будівництві. Основні положення. СНиП 3.03.01-87 "Несущие и ограждающие конструкции ".
2. Опалубні та арматурні роботи виконувати згідно з вказівками СНиП 3.03.01-87.
3. Зварювальні матеріали приймати згідно табл .55* СНиП II-23-81.Для ручної зварки застосовувати електроди типу Э-42А. Усі невказані зварні шви прийняти по найменшій товщині зварювальних елементів .
4. Розміри всіх елементів уточнити по місту .
5. Антикорозійний захист металоконструкцій забезпечується покриттям одним шаром грунтовки ГФ -021 по ГОСТ 25129-82 і пофарбувати двома шарами емалі ПФ -133. Перед нанесенням грунтовки , м/к очистити від окисів (іржи, окалини) та жирових плям.
Антикорозійний захист металевих конструкцій виконувати згідно з вказівками СНиП 3.04.05-85 "Защита строительных конструкций от корозии " та ГОСТ 12.03.005-75 "Работы окрасочные. Общие требования безопасности".
6. Всі металеві елементи після монтажу покрити вогнезахисним складом "ЕНДОТЕРМ ХТ -150".
7. Привязку в плані металевих балок уточнювати по місту з погодженням проектанта.

Зм.	Кільк.	Арк.	№д	Підпис	Дата	3008-КБ-1			
						Реконструкція індивідуального житлового будинку за адресою : Київська область, Бориспільський район, с. Вишеньки, вул. Чубинська, 8.			
ГАП		Кострицька				Конструктивні рішення	Стадія	Аркуш	Аркушів
Гол.констр.		Данилюк					РД	36	
Розробив		Данилюк							
						Влаштування ділянки монолітного з /б перекриття на відм. 3,550. Розріз 1-1 (армування плити). Специфікація	ТОВ "Альфа-проект" Київ, 2016р		
Н.контроль									

З А Т В Е Р Д Ж Е Н О

Взамен N инв.

Подпись и дата

Инв N подл.

Влаштування ділянки монолітного з/б перекриття на відм. 7,080

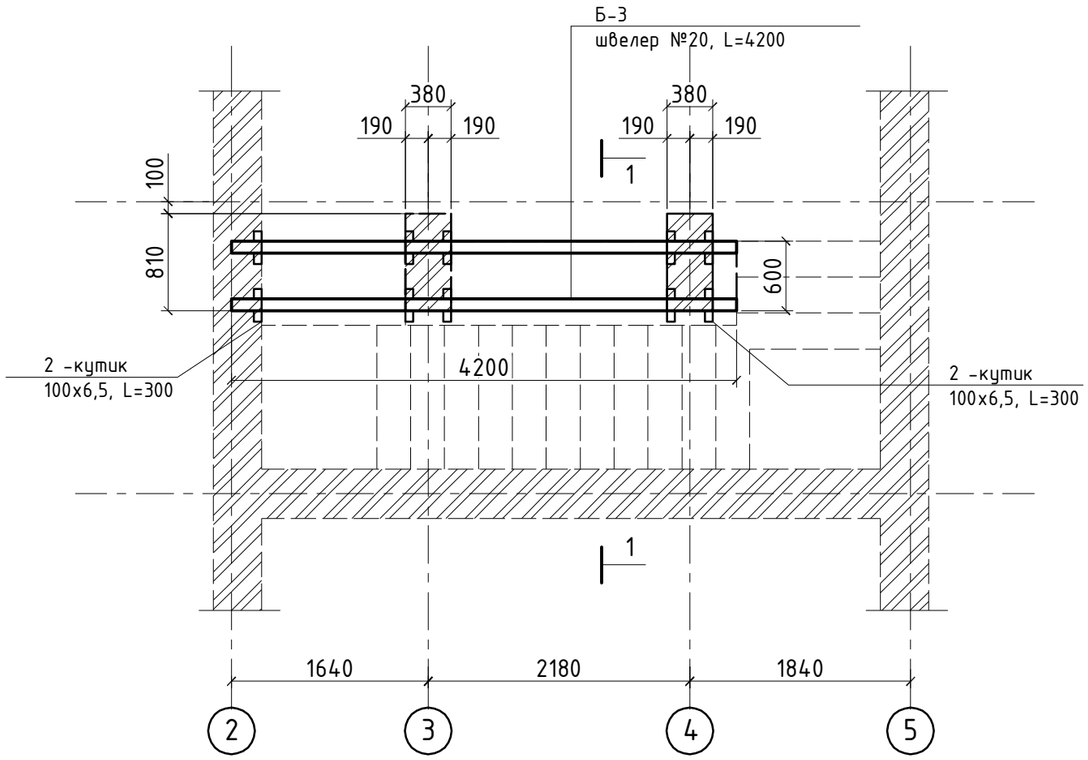

Розріз 1-1

(армування плити перекриття)

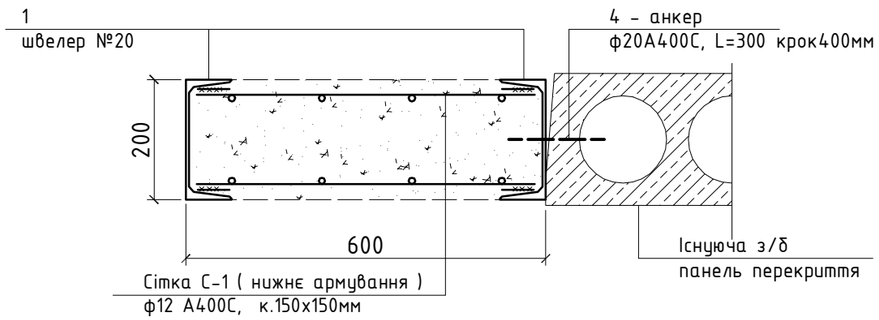

Специфікація металевих балок

марка поз.	Позначення	Найменування	К-во /шт./	Маса од./кг/	Примітки
Б-3	Металева балка		2	95,3	190,6
1	ДСТУ 3436-96(ГОСТ8240-97)	швелер №20, L=4200	1	77,3	
2	ДСТУ 2251-93(ГОСТ8509-93)	кутик 100х6,5, L=300	6	3,0	18,0
МП-4	Монолітна з/б плита перекриття				
		Сітка С-1	1	90,8	
3	ДСТУ 3760:2006	ф12 А400С, L=по місту	72,0 м.п	0,888	81,2
4	ДСТУ 3760:2006	ф20 А400С, L=300	12	0,8	9,6
		Витрати бетону В25	м3	0,5	

1. При виконнанні робіт користуватися ДБН А.3.2-2-2009 ССБП. Охорона праці і промислова безпека в будівництві. Основні положення. СНиП 3.03.01-87 "Несущие и ограждающие конструкции ".
2. Опалубні та арматурні роботи виконувати згідно з вказівками СНиП 3.03.01-87.
3. Зварювальні матеріали приймати згідно табл .55* СНиП II-23-81.Для ручної зварки застосовувати електроди типу Э-42А. Усі невказані зварні шви прийняти по найменшій товщині зварювальних елементів .
4. Розміри всіх елементів уточнити по місту .
5. Антикорозійний захист металоконструкцій забезпечується покриттям одним шаром грунтовки ГФ -021 по ГОСТ 25129-82 і пофарбувати двома шарами емалі ПФ -133. Перед нанесенням грунтовки , м/к очистити від окисів (іржи, окалини) та жирових плям.
Антикорозійний захист металевих конструкцій виконувати згідно з вказівками СНиП 3.04.05-85 "Защита строительных конструкций от корозии " та ГОСТ 12.03.005-75 "Работы окрасочные. Общие требования безопасности".
6. Всі металеві елементи після монтажу покрити вогнезахисним складом "ЕНДОТЕРМ ХТ -150".
7. Привязку в плані металевих балок уточнювати по місту з погодженням проектанта.

Зм.	Кільк.	Арк.	№д	Підпис	Дата	3008-КБ-1			
						Реконструкція індивідуального житлового будинку за адресою : Київська область, Бориспільський район, с. Вишеньки, вул. Чубинська, 8.			
ГАП		Кострицька				Конструктивні рішення	Стадія	Аркуш	Аркушів
Гол.констр.		Данилюк					РД	37	
Розробив		Данилюк							
						Влаштування ділянки монолітного з /б перекриття на відм. 7,080. Розріз 1-1 (армування плити). Специфікація	ТОВ "Альфа-проект" Київ, 2016р		
Н.контроль									

З А Т В Е Р Д Ж Е Н О

Взамен N инв.

Подпись и дата

Инв N подл.

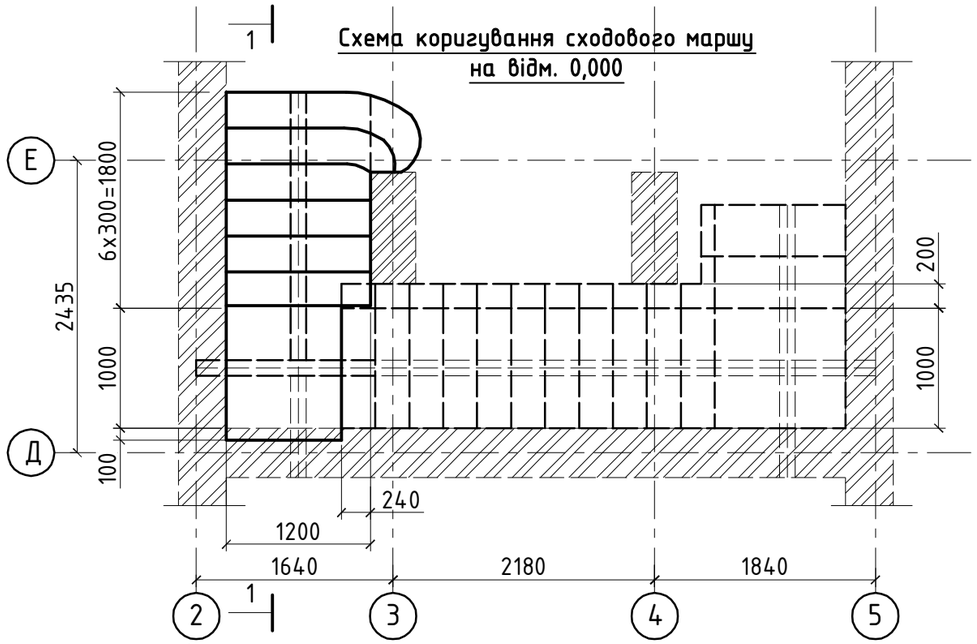

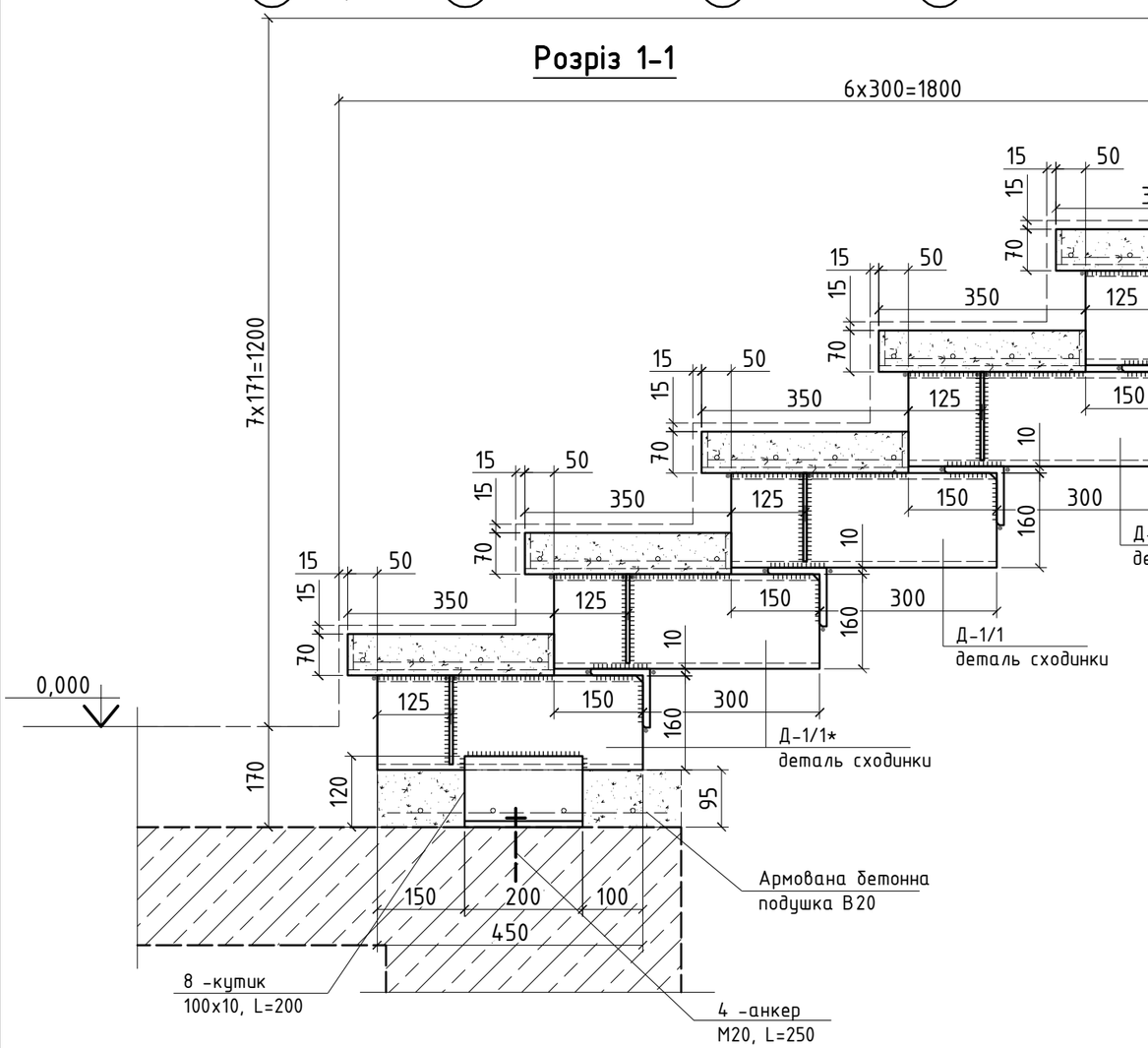

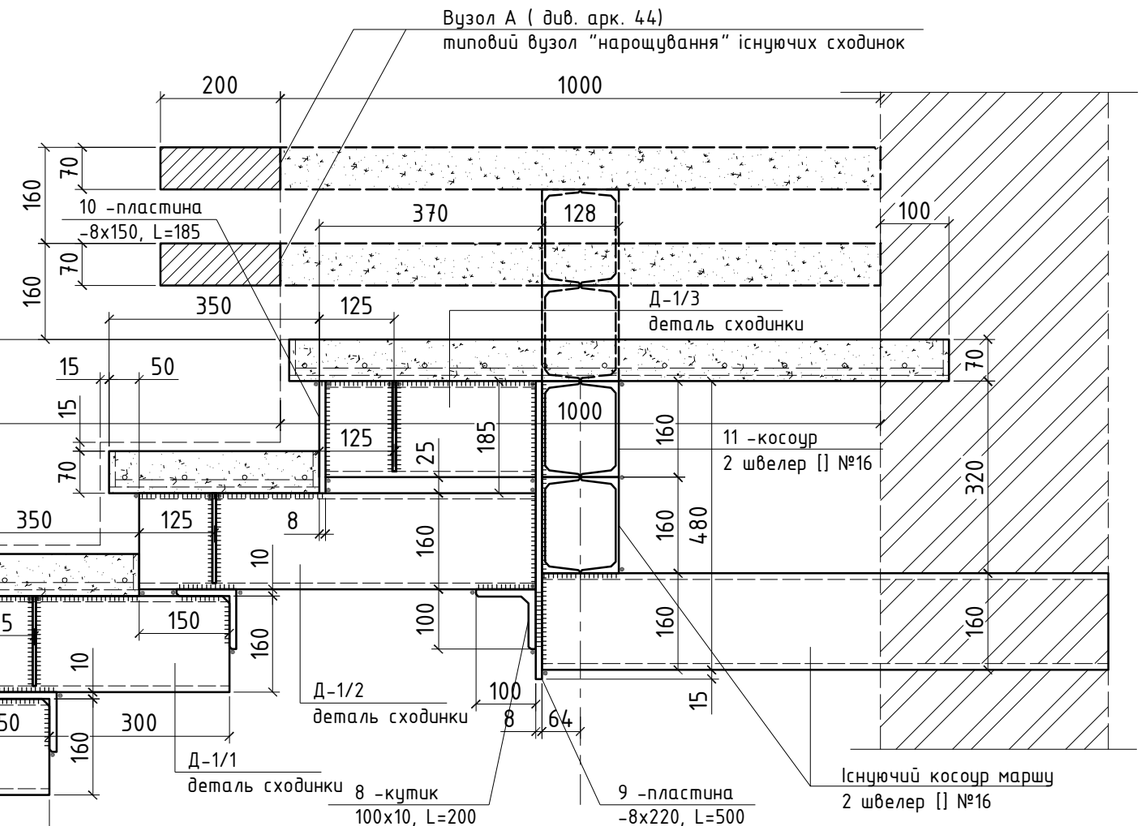

1. При виконнанні робіт користуватися ДБН А.3.2-2-2009 ССБП. Охорона праці і промислова безпека в будівництві. Основні положення. СНиП 3.03.01-87 "Несущие и ограждающие конструкции".
2. Опалубні та арматурні роботи виконувати згідно з вказівками СНиП 3.03.01-87.
3. Розміри всіх елементів уточнити по місту. Привязку в плані металевих обойм сходинок уточнювати по місту з погодженням проектанта.

						3008-КБ-1		
						Реконструкція індивідуального житлового будинку за адресою : Київська область, Бориспільський район, с. Вишеньки, вул. Чубинська, 8.		
Зм.	Кільк.	Арк.	№д	Підпис	Дата			
ГАП		Кострицька				Конструктивні рішення	Стадія	Аркуш	Аркушів
Гол.констр.		Данилюк					РД	38	
Розробив		Данилюк							
						Схема коригування сходового маршу на відм. 0,000. Розріз 1-1.	ТОВ "Альфа-проект" Київ, 2016р		
Н.контроль									

З А Т В Е Р Д Ж Е Н О

Взамен N инв.

Подпись и дата

Инв N подл.

Специфікація сходового маршу

марка поз.	Позначення	Найменування	К-во /шт./	Маса од./кг/	Примітки
Д-1/1*	Металева сходинка		2	65,0	130,0
1	ДСТУ 3436-96(ГОСТ8240-97)	швелер №16, L=450	2	6,4	12,8
2	ДСТУ 2251-93(ГОСТ8509-93)	кутик 100х10, L=150	1	2,3	
3	ГОСТ 19903-83	-8х150, L=510	2	4,8	9,6
4	ДСТУ 3760:2006	ф20 А400С, L=200	4	0,5	2,0
	З/б плита по металевій обоймі				
5	ДСТУ 2251-93(ГОСТ8509-93)	кутик 70х5, L=2100	2	11,3	22,6
6	ДСТУ 2251-93(ГОСТ8509-93)	кутик 70х5, L=350	2	1,9	3,8
7	ДСТУ 3760:2006	ф8 А240С, L=по місту	14,8 м.п	0,395	5,9
	Опорний вузол				
8	ДСТУ 2251-93(ГОСТ8509-93)	кутик 100х10, L=200	2	3,0	6,0
		Витрати бетону В25	м3	0,1	
Д-1/1	Металева сходинка		3	45,8	137,4
1	ДСТУ 3436-96(ГОСТ8240-97)	швелер №16, L=450	2	6,4	12,8
2	ДСТУ 2251-93(ГОСТ8509-93)	кутик 100х10, L=150	1	2,3	
3	ГОСТ 19903-83	-8х150, L=510	2	4,8	9,6
4	ДСТУ 3760:2006	ф20 А400С, L=200	2	0,5	1,0
	З/б плита по металевій обоймі				
5	ДСТУ 2251-93(ГОСТ8509-93)	кутик 70х5, L=1200	2	6,5	13,0
6	ДСТУ 2251-93(ГОСТ8509-93)	кутик 70х5, L=350	2	1,9	3,8
7	ДСТУ 3760:2006	ф8 А240С, L=по місту	8,4 м.п	0,395	3,3
		Витрати бетону В25	м3	0,1	

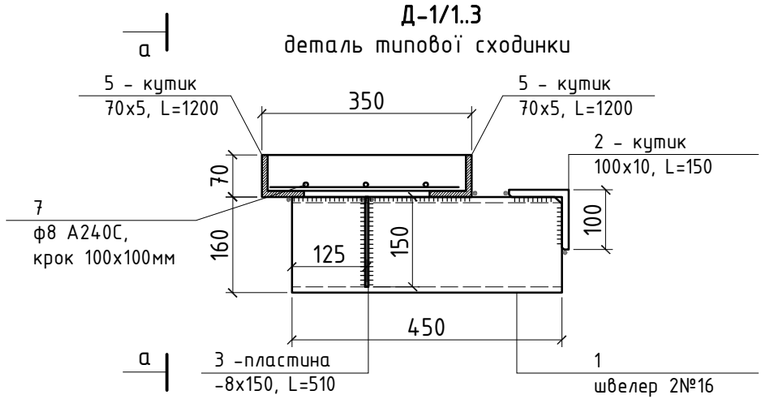

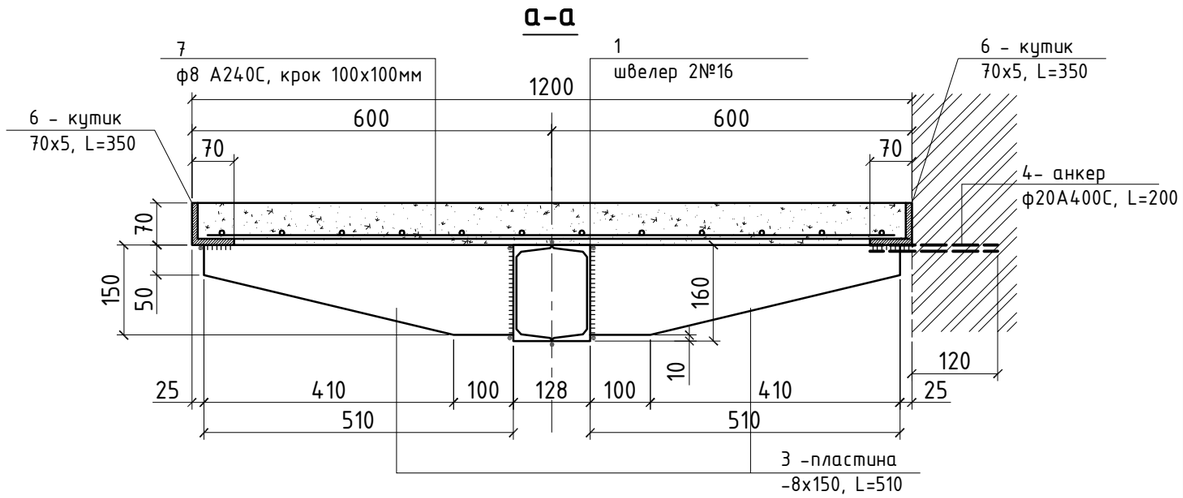

1. При виконнанні робіт користуватися ДБН А.3.2-2-2009 ССБП. Охорона праці і промислова безпека в будівництві. Основні положення. СНиП 3.03.01-87 "Несущие и ограждающие конструкции".
2. Опалубні та арматурні роботи виконувати згідно з вказівками СНиП 3.03.01-87.
3. Зварювальні матеріали приймати згідно табл.55* СНиП II-23-81.Для ручної зварки застосовувати електроди типу Э-42А. Усі невказані зварні шви прийняти по найменшій товщині зварювальних елементів.
4. Розміри всіх елементів уточнити по місту.
5. Антикорозійний захист металоконструкцій забезпечується покриттям одним шаром грунтовки ГФ-021 по ГОСТ 25129-82 і пофарбувати двома шарами емалі ПФ-133. Перед нанесенням грунтовки, м/к очистити від окисів (іржи, окалини) та жирових плям.
Антикорозійний захист металевих конструкцій виконувати згідно з вказівками СНиП 3.04.05-85 "Защита строительных конструкций от корозии" та ГОСТ 12.03.005-75 "Работы окрасочные. Общие требования безопасности".
6. Всі металеві елементи після монтажу покрити вогнезахисним складом "ЕНДОТЕРМ ХТ-150".
7. Привязку в плані металевих балок (косоурів) уточнювати по місту з погодженням проектанта.

Зм.	Кільк.	Арк.	№д	Підпис	Дата	3008-КБ-1			
						Реконструкція індивідуального житлового будинку за адресою : Київська область, Бориспільський район, с. Вишеньки, вул. Чубинська, 8.			
ГАП		Кострицька				Конструктивні рішення	Стадія	Аркуш	Аркушів
Гол.констр.		Данилюк					РД	39	
Розробив		Данилюк							
Н.контроль						Д-1/1..3 деталь типової сходинки. Вид а-а. Специфікація (початок).	ТОВ "Альфа-проект" Київ, 2016р		

ЗАТВЕРДЖЕНО

Взамен N инв.

Подпись и дата

Инв N подл.

Специфікація сходового маршу

марка поз.	Позначення	Найменування	К-во /шт./	Маса од./кг/	Примітки
Д-1/2	Металева сходинка		1	62,8	
1	ДСТУ 3436-96(ГОСТ8240-97)	швелер №16, L=700	2	9,95	19,9
2	ДСТУ 2251-93(ГОСТ8509-93)	кутик 100х10, L=150	1	2,3	
3	ГОСТ 19903-83	-8х150, L=510	2	4,8	9,6
4	ДСТУ 3760:2006	ф20 А400С, L=200	2	0,5	1,0
	З/б плита по металевій обоймі				
5	ДСТУ 2251-93(ГОСТ8509-93)	кутик 70х5, L=1200	2	6,5	13,0
6	ДСТУ 2251-93(ГОСТ8509-93)	кутик 70х5, L=350	2	1,9	3,8
7	ДСТУ 3760:2006	ф8 А240С, L=по місту	8,4 м.п	0,395	3,3
	Опорний вузол				
8	ДСТУ 2251-93(ГОСТ8509-93)	кутик 100х10, L=200	1	3,0	
9	ГОСТ 19903-83	-8х220, L=500	1	6,9	
		Витрати бетону В25	м3	0,03	
Д-1/3	Металева сходинка		1	90,8	
1	ДСТУ 3436-96(ГОСТ8240-97)	швелер №16, L=350	2	5,0	10,0
3	ГОСТ 19903-83	-8х150, L=510	2	4,8	9,6
4	ДСТУ 3760:2006	ф20 А400С, L=200	4	0,5	2,0
	З/б плита по металевій обоймі				
5	ДСТУ 2251-93(ГОСТ8509-93)	кутик 70х5, L=1100*	2	5,9	11,8
6	ДСТУ 2251-93(ГОСТ8509-93)	кутик 70х5, L=1100*	2	5,9	11,8
7	ДСТУ 3760:2006	ф8 А240С, L=по місту	24,2 м.п	0,395	9,6
	Опорний вузол				
10	ГОСТ 19903-83	-8х150, L=185	1	1,8	
11	ДСТУ 3436-96(ГОСТ8240-97)	швелер №16, L=1200	2	17,1	34,2
		Витрати бетону В25	м3	0,1	

1. При виконнанні робіт користуватися ДБН А.3.2-2-2009 ССБП. Охорона праці і промислова безпека в будівництві. Основні положення. СНиП 3.03.01-87 "Несущие и ограждающие конструкции".
2. Опалубні та арматурні роботи виконувати згідно з вказівками СНиП 3.03.01-87.
3. Зварювальні матеріали приймати згідно табл.55* СНиП II-23-81.Для ручної зварки застосовувати електроди типу Э-42А. Усі невказані зварні шви прийняти по найменшій товщині зварювальних елементів.
4. Розміри всіх елементів уточнити по місту.
5. Антикорозійний захист металоконструкцій забезпечується покриттям одним шаром грунтовки ГФ-021 по ГОСТ 25129-82 і пофарбувати двома шарами емалі ПФ-133. Перед нанесенням грунтовки, м/к очистити від окисів (іржи, окалини) та жирових плям.
Антикорозійний захист металевих конструкцій виконувати згідно з вказівками СНиП 3.04.05-85 "Защита строительных конструкций от корозии" та ГОСТ 12.03.005-75 "Работы окрасочные. Общие требования безопасности".
6. Всі металеві елементи після монтажу покрити вогнезахисним складом "ЕНДОТЕРМ ХТ-150".
7. Привязку в плані металевих балок (косоурів) уточнювати по місту з погодженням проектанта.

Зм.	Кільк.	Арк.	№д	Підпис	Дата	3008-КБ-1			
						Реконструкція індивідуального житлового будинку за адресою : Київська область, Бориспільський район, с. Вишеньки, вул. Чубинська, 8.			
ГАП		Кострицька				Конструктивні рішення	Стадія	Аркуш	Аркушів
Гол.констр.		Данилюк					РД	40	
Розробив		Данилюк							
Н.контроль						Специфікація (закінчення).	ТОВ "Альфа-проект" Київ, 2016р		

З А Т В Е Р Д Ж Е Н О

Взамен N инв.

Подпись и дата

Инв N подл.

Схема коригування сходового маршу на відм. 3,550

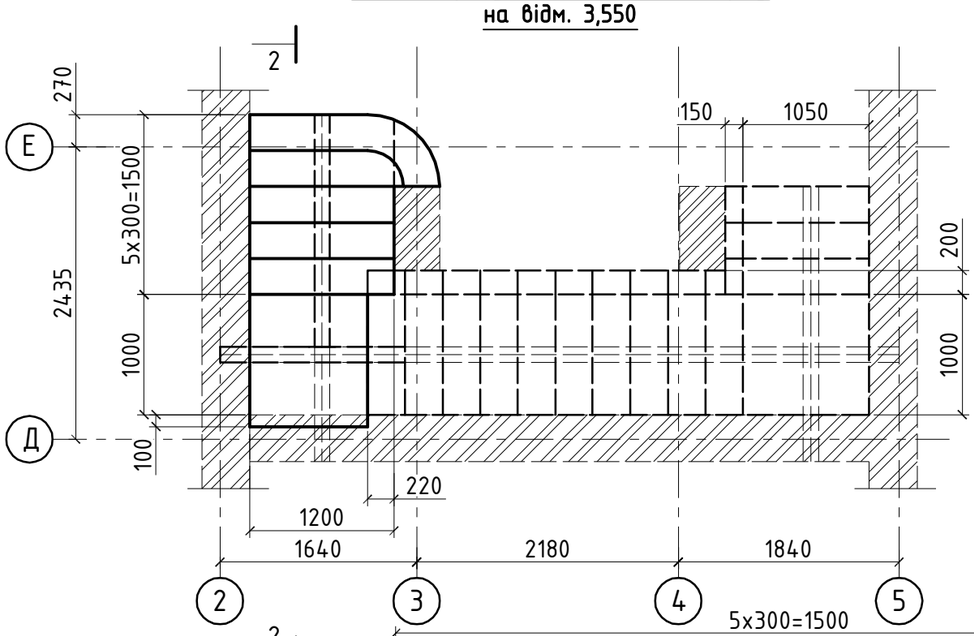

Розріз 2-2

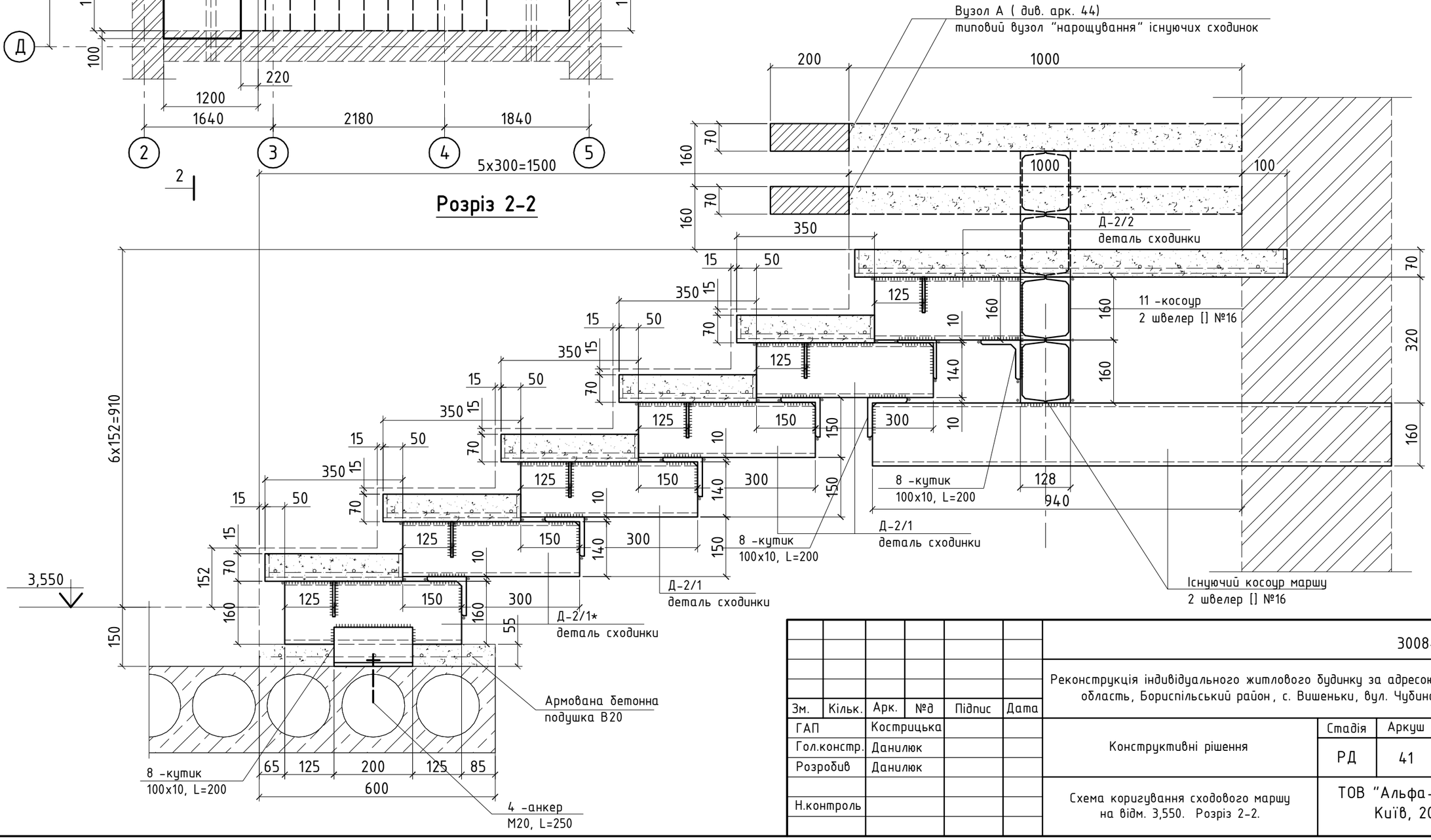

Зм.	Кільк.	Арк.	№д	Підпис	Дата	3008-КБ-1		
						Реконструкція індивідуального житлового будинку за адресою : Київська область, Бориспільський район, с. Вишеньки, вул. Чубинська, 8.		
ГАП		Кострицька				Конструктивні рішення	Стадія	Аркуш	Аркушів
Гол.констр.		Данилюк					РД	41	
Розробив		Данилюк							
Н.контроль						Схема коригування сходового маршу на відм. 3,550. Розріз 2-2.	ТОВ "Альфа-проект" Київ, 2016р		

З А Т В Е Р Д Ж Е Н О

Взамен N инв.

Подпись и дата

Инв N подл.

Специфікація сходового маршу

марка поз.	Позначення	Найменування	К-во /шт./	Маса од./кг/	Примітки
Д-2/1*	Металева сходинка		2	62,2	124,4
1	ДСТУ 3436-96(ГОСТ8240-97)	швелер №14, L=450	2	5,6	11,2
2	ДСТУ 2251-93(ГОСТ8509-93)	кутик 100х10, L=150	1	2,3	
3	ГОСТ 19903-83	-8х130, L=520	2	4,2	8,4
4	ДСТУ 3760:2006	ф20 А400С, L=200	4	0,5	2,0
	З/б плита по металевій обоймі				
5	ДСТУ 2251-93(ГОСТ8509-93)	кутик 70х5, L=2100	2	11,3	22,6
6	ДСТУ 2251-93(ГОСТ8509-93)	кутик 70х5, L=350	2	1,9	3,8
7	ДСТУ 3760:2006	ф8 А240С, L=по місту	14,8 м.п	0,395	5,9
	Опорний вузол				
8	ДСТУ 2251-93(ГОСТ8509-93)	кутик 100х10, L=200	2	3,0	6,0
		Витрати бетону В25	м3	0,1	
Д-2/1	Металева сходинка		3	43,0	129,0
1	ДСТУ 3436-96(ГОСТ8240-97)	швелер №14, L=450	2	5,6	11,2
2	ДСТУ 2251-93(ГОСТ8509-93)	кутик 100х10, L=150	1	2,3	
3	ГОСТ 19903-83	-8х130, L=520	2	4,2	8,4
4	ДСТУ 3760:2006	ф20 А400С, L=200	2	0,5	1,0
	З/б плита по металевій обоймі				
5	ДСТУ 2251-93(ГОСТ8509-93)	кутик 70х5, L=1200	2	6,5	13,0
6	ДСТУ 2251-93(ГОСТ8509-93)	кутик 70х5, L=350	2	1,9	3,8
7	ДСТУ 3760:2006	ф8 А240С, L=по місту	8,4 м.п	0,395	3,3
		Витрати бетону В25	м3	0,1	

Д-2/1..2
деталь типової сходинки

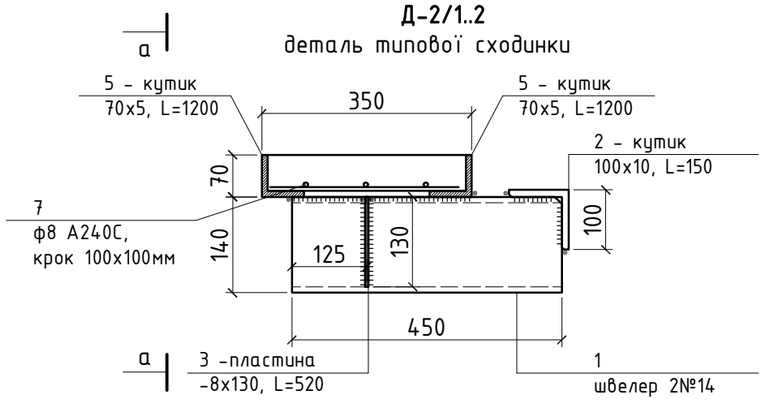

а-а

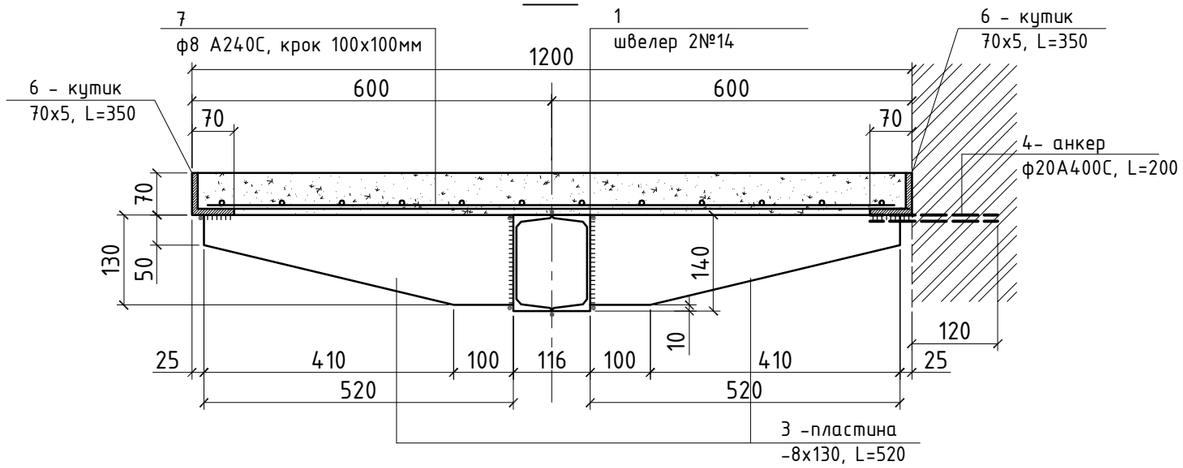

1. При виконнанні робіт користуватися ДБН А.3.2-2-2009 ССБП. Охорона праці і промислова безпека в будівництві. Основні положення. СНиП 3.03.01-87 "Несущие и ограждающие конструкции".
2. Опалубні та арматурні роботи виконувати згідно з вказівками СНиП 3.03.01-87.
3. Зварювальні матеріали приймати згідно табл.55* СНиП II-23-81.Для ручної зварки застосовувати електроди типу Э-42А. Усі невказані зварні шви прийняти по найменшій товщині зварювальних елементів.
4. Розміри всіх елементів уточнити по місту.
5. Антикорозійний захист металоконструкцій забезпечується покриттям одним шаром грунтовки ГФ-021 по ГОСТ 25129-82 і пофарбувати двома шарами емалі ПФ-133. Перед нанесенням грунтовки, м/к очистити від окисів (іржи, окалини) та жирових плям.
Антикорозійний захист металевих конструкцій виконувати згідно з вказівками СНиП 3.04.05-85 "Защита строительных конструкций от корозии" та ГОСТ 12.03.005-75 "Работы окрасочные. Общие требования безопасности".
6. Всі металеві елементи після монтажу покрити вогнезахисним складом "ЕНДОТЕРМ ХТ-150".
7. Привязку в плані металевих балок (косоурів) уточнювати по місту з погодженням проектанта.

Зм.	Кільк.	Арк.	№д	Підпис	Дата	3008-КБ-1			
						Реконструкція індивідуального житлового будинку за адресою : Київська область, Бориспільський район, с. Вишеньки, вул. Чубинська, 8.			
ГАП		Кострицька				Конструктивні рішення	Стадія	Аркуш	Аркушів
Гол.констр.		Данилюк					РД	42	
Розробив		Данилюк							
Н.контроль						Д-2/1..2 деталь типової сходинки. Вид а-а. Специфікація (початок).	ТОВ "Альфа-проект" Київ, 2016р		

ЗАТВЕРДЖЕНО

Взамен N инв.

Подпись и дата

Инв N подл.

Специфікація сходового маршу

марка поз.	Позначення	Найменування	К-во /шт./	Маса од./кг/	Примітки
Д-2/2	Металева сходинка		1	90,8	
1	ДСТУ 3436-96(ГОСТ8240-97)	швелер №14, L=400	2	5,0	10,0
3	ГОСТ 19903-83	-8х130, L=520	2	4,2	8,4
4	ДСТУ 3760:2006	ф20 А400С, L=200	4	0,5	2,0
	З/б плита по металевій обоймі				
5	ДСТУ 2251-93(ГОСТ8509-93)	кутик 70х5, L=1100*	2	5,9	11,8
6	ДСТУ 2251-93(ГОСТ8509-93)	кутик 70х5, L=1100*	2	5,9	11,8
7	ДСТУ 3760:2006	ф8 А240С, L=по місту	24,2 м.п	0,395	9,6
	Опорний вузол				
8	ДСТУ 2251-93(ГОСТ8509-93)	кутик 100х10, L=200	1	3,0	
11	ДСТУ 3436-96(ГОСТ8240-97)	швелер №16, L=1200	2	17,1	34,2
		Витрати бетону В25	м3	0,1	

1. При виконнанні робіт користуватися ДБН А.3.2-2-2009 ССБП. Охорона праці і промислова безпека в будівництві. Основні положення. СНиП 3.03.01-87 "Несущие и ограждающие конструкции".
2. Опалубні та арматурні роботи виконувати згідно з вказівками СНиП 3.03.01-87.
3. Зварювальні матеріали приймати згідно табл.55* СНиП II-23-81.Для ручної зварки застосовувати електроди типу Э-42А. Усі невказані зварні шви прийняти по найменшій товщині зварювальних елементів.
4. Розміри всіх елементів уточнити по місту.
5. Антикорозійний захист металоконструкцій забезпечується покриттям одним шаром грунтовки ГФ-021 по ГОСТ 25129-82 і пофарбувати двома шарами емалі ПФ-133. Перед нанесенням грунтовки, м/к очистити від окисів (іржи, окалини) та жирових плям.
Антикорозійний захист металевих конструкцій виконувати згідно з вказівками СНиП 3.04.05-85 "Защита строительных конструкций от корозии" та ГОСТ 12.03.005-75 "Работы окрасочные. Общие требования безопасности".
6. Всі металеві елементи після монтажу покрити вогнезахисним складом "ЕНДОТЕРМ ХТ-150".
7. Привязку в плані металевих балок (косоурів) уточнювати по місту з погодженням проектанта.

Зм.	Кільк.	Арк.	№д	Підпис	Дата	3008-КБ-1			
						Реконструкція індивідуального житлового будинку за адресою : Київська область, Бориспільський район, с. Вишеньки, вул. Чубинська, 8.			
ГАП		Кострицька				Конструктивні рішення	Стадія	Аркуш	Аркушів
Гол.констр.		Данилюк					РД	43	
Розробив		Данилюк							
Н.контроль						Специфікація (закінчення).	ТОВ "Альфа-проект" Київ, 2016р		

З А Т В Е Р Д Ж Е Н О

Взамен N инв.

Подпись и дата

Инв N подл.

Вузол А

(типовий вузол)

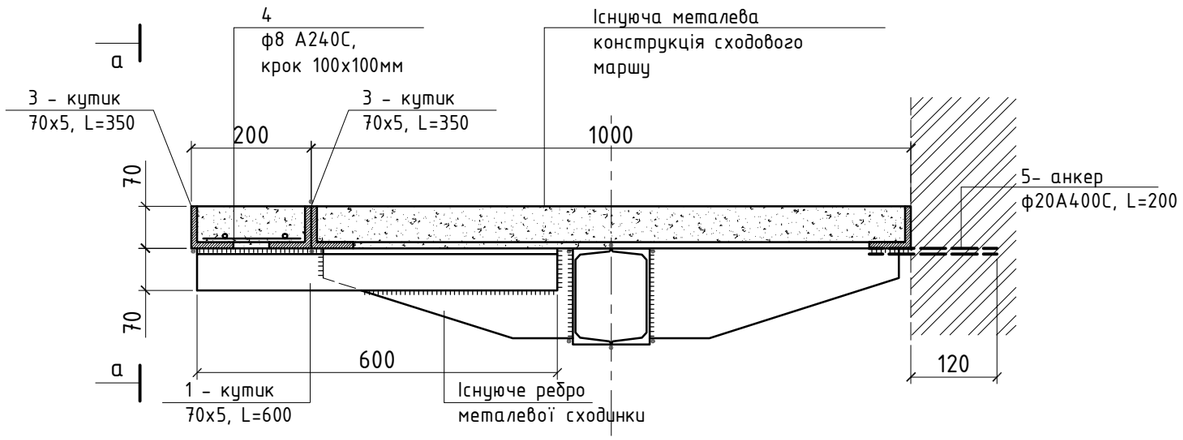

а-а

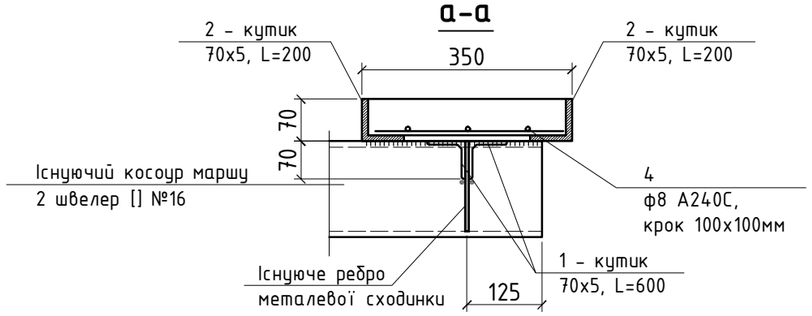

Специфікація

марка поз.	Позначення	Найменування	К-во /шт./	Маса од./кг/	Примітки
	Вузол А		26	14,2	369,2
	Опорний вузол				
1	ДСТУ 2251-93(ГОСТ8509-93)	кутик 70х5, L=600*	2	3,3	6,6
	З/б плита по металевій обоймі				
2	ДСТУ 2251-93(ГОСТ8509-93)	кутик 70х5, L=200	2	1,1	2,2
3	ДСТУ 2251-93(ГОСТ8509-93)	кутик 70х5, L=350	2	1,9	3,8
4	ДСТУ 3760:2006	ф8 А240С, L=по місту	1,4 м.п	0,395	0,6
5	ДСТУ 3760:2006	ф20 А400С, L=200	2	0,5	1,0
		Витрати бетону В25	м3	0,15	

1. При виконнанні робіт користуватися ДБН А.3.2-2-2009 ССБП. Охорона праці і промислова безпека в будівництві. Основні положення. СНиП 3.03.01-87 "Несущие и ограждающие конструкции".
2. Опалубні та арматурні роботи виконувати згідно з вказівками СНиП 3.03.01-87.
3. Зварювальні матеріали приймати згідно табл.55* СНиП II-23-81.Для ручної зварки застосовувати електроди типу Э-42А. Усі невказані зварні шви прийняти по найменшій товщині зварювальних елементів.
4. Розміри всіх елементів уточнити по місту.
5. Антикорозійний захист металоконструкцій забезпечується покриттям одним шаром грунтовки ГФ-021 по ГОСТ 25129-82 і пофарбувати двома шарами емалі ПФ-133. Перед нанесенням грунтовки, м/к очистити від окисів (іржи, окалини) та жирових плям.
Антикорозійний захист металевих конструкцій виконувати згідно з вказівками СНиП 3.04.05-85 "Защита строительных конструкций от корозии" та ГОСТ 12.03.005-75 "Работы окрасочные. Общие требования безопасности".
6. Всі металеві елементи після монтажу покрити вогнезахисним складом "ЕНДОТЕРМ ХТ-150".
7. Привязку в плані металевих сходинок уточнювати по місту з погодженням проектанта.

Зм.	Кільк.	Арк.	№д	Підпис	Дата	3008-КБ-1		
						Реконструкція індивідуального житлового будинку за адресою : Київська область, Бориспільський район, с. Вишеньки, вул. Чубинська, 8.		
ГАП		Кострицька				Конструктивні рішення	Стадія	Аркуш	Аркушів
Гол.констр.		Данилюк					РД	44	
Розробив		Данилюк							
Н.контроль						Вузол А. Специфікація.	ТОВ "Альфа-проект" Київ, 2016р		

З А Т В Е Р Д Ж Е Н О

Взамен N инв.

Подпись и дата

Инв N подл.

Инв N подл.	Подпись и дата	Взамен N инв.

ЗАТВЕРДЖЕНО

Маркувальна схема металевих перемичок на відм. 0,000

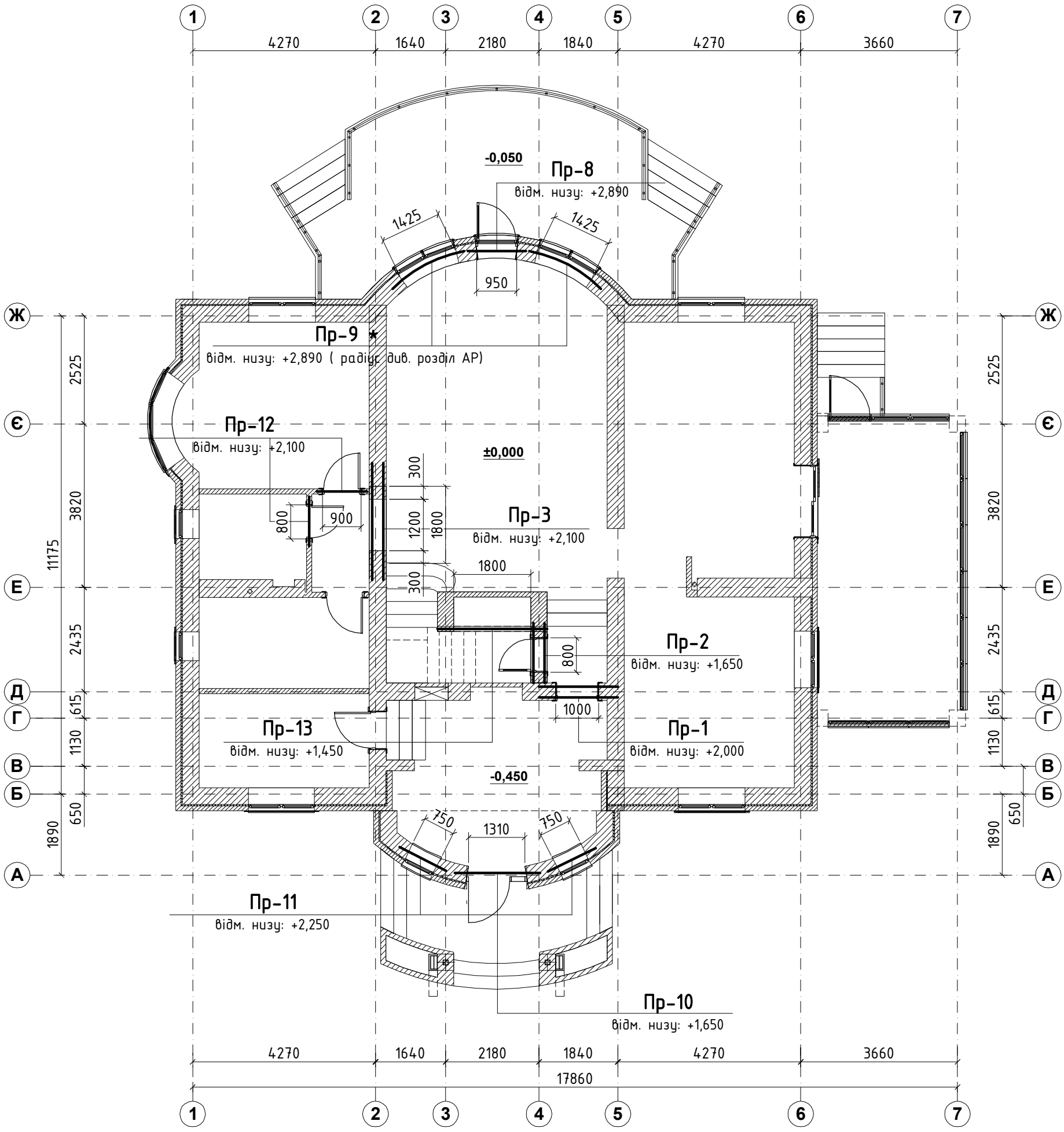

1. При виконнанні робіт користуватися ДБН А.3.2-2-2009 ССБП. Охорона праці і промислова безпека в будівництві. Основні положення. СНиП 3.03.01-87 "Несущие и ограждающие конструкции".
2. Опалубні та арматурні роботи виконувати згідно з вказівками СНиП 3.03.01-87.
3. Зварювальні матеріали приймати згідно табл.55* СНиП II-23-81.Для ручної зварки застосовувати електроди типу Э-42А.
4. Усі невказані зварні шви прийняти по найменшій товщині зварювальних елементів.
5. Антикорозійний захист металоконструкцій забезпечується покриттям одним шаром грунтовки ГФ-021 по ГОСТ 25129-82 і пофарбувати двома шарами емалі ПФ-133. Перед нанесенням грунтовки, м/к очистити від окисів (іржи, окалини) та жирових плям.
Антикорозійний захист металевих конструкцій виконувати згідно з вказівками СНиП 3.04.05-85 "Защита строительных конструкций от корозии" та ГОСТ 12.03.005-75 "Работы окрасочные. Общие требования безопасности".
6. Всі металеві елементи після монтажу покрити вогнезахисним складом "ЕНДОТЕРМ ХТ-150".
7. Кількість цегляних перемичок що підсилюються уточнити по місту з погодженням проектнанта

Зм.	Кільк.	Арк.	№д	Підпис	Дата	3008-КБ-1		
						Реконструкція індивідуального житлового будинку за адресою : Київська область, Бориспільський район, с. Вишеньки, вул. Чубинська, 8.		
ГАП		Кострицька				Конструктивні рішення	Стадія	Аркуш	Аркушів
Гол.констр.		Данилюк					РД	45 зм2	
Розробив		Данилюк				Маркувальна схема перемичок на відм. 0,000	ТОВ "Альфа-проект" Київ, 2016р		
Н.контроль									

Инв N подл.	Подпись и дата	Взамен N инв.

ЗАТВЕРДЖЕНО

Маркувальна схема металевих перемичок на відм. 3,550

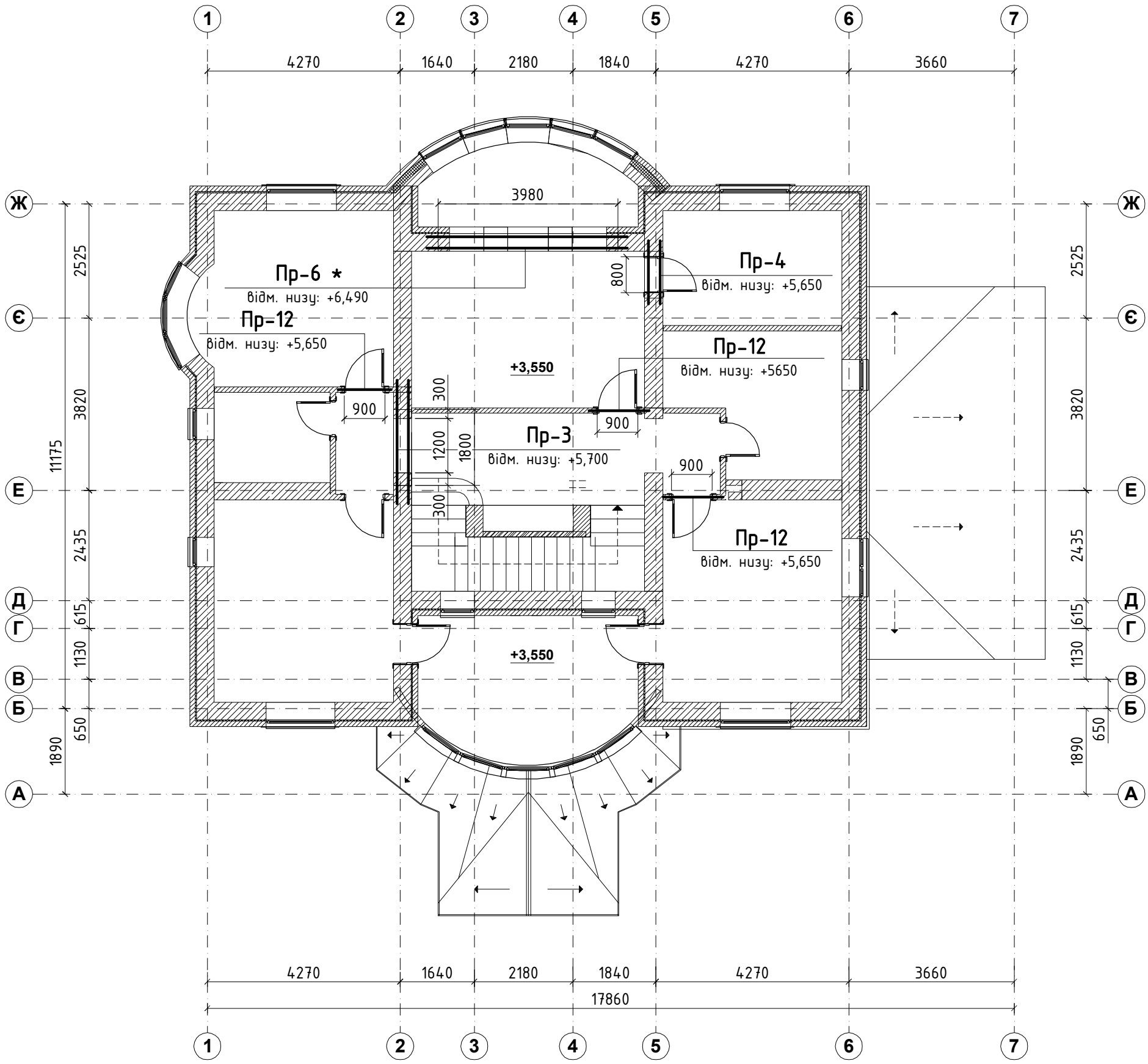

1. При виконнанні робіт користуватися ДБН А.3.2-2-2009 ССБП. Охорона праці і промислова безпека в будівництві. Основні положення. СНиП 3.03.01-87 "Несущие и ограждающие конструкции".
2. Опалубні та арматурні роботи виконувати згідно з вказівками СНиП 3.03.01-87.
3. Зварювальні матеріали приймати згідно табл.55* СНиП II-23-81.Для ручної зварки застосовувати електроди типу Э-42А.
4. Усі невказані зварні шви прийняти по найменшій товщині зварювальних елементів.
5. Антикорозійний захист металоконструкцій забезпечується покриттям одним шаром грунтовки ГФ-021 по ГОСТ 25129-82 і пофарбувати двома шарами емалі ПФ-133. Перед нанесенням грунтовки, м/к очистити від окисів (іржи, окалини) та жирових плям.
Антикорозійний захист металевих конструкцій виконувати згідно з вказівками СНиП 3.04.05-85 "Защита строительных конструкций от коррозии" та ГОСТ 12.03.005-75 "Работы окрасочные. Общие требования безопасности".
6. Всі металеві елементи після монтажу покрити вогнезахисним складом "ЕНДОТЕРМ ХТ-150".
7. Кількість цегляних перемичок що підсилюються уточнити по місту з погодженням проектнанта

Зм.	Кільк.	Арк.	№д	Підпис	Дата	3008-КБ-1		
						Реконструкція індивідуального житлового будинку за адресою : Київська область, Бориспільський район, с. Вишеньки, вул. Чубинська, 8.		
ГАП		Кострицька				Конструктивні рішення	Стадія	Аркуш	Аркушів
Гол.констр.		Данилюк					РД	46 зм2	
Розробив		Данилюк							
						Маркувальна схема перемичок на відм. 3,550	ТОВ "Альфа-проект" Київ, 2016р		
Н.контроль									

Инв N подл.	Подпись и дата	Взамен N инв.

ЗАТВЕРДЖЕНО

Маркувальна схема металевих перемичок на відм. 7,080

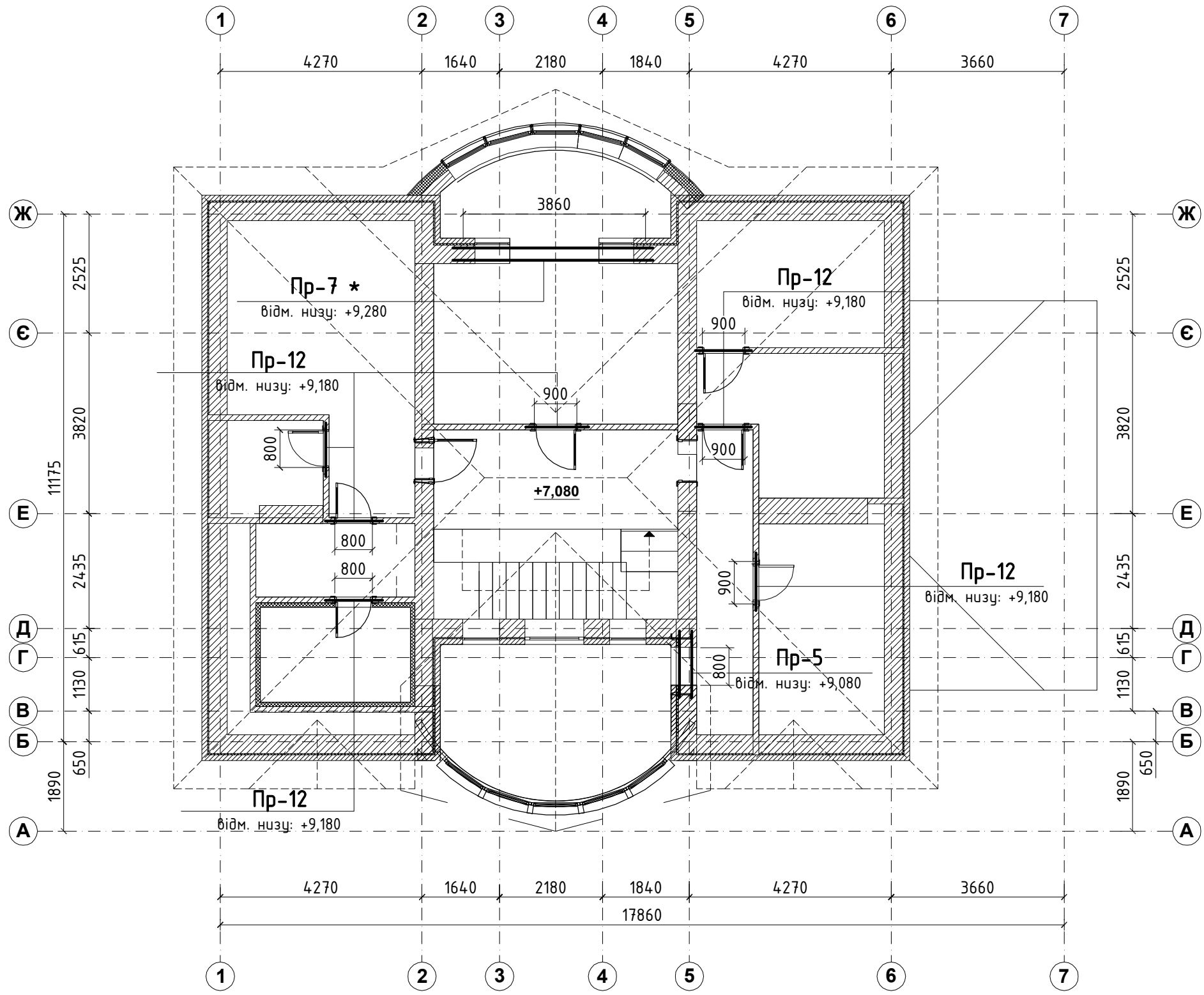

1. При виконнанні робіт користуватися ДБН А.3.2-2-2009 ССБП. Охорона праці і промислова безпека в будівництві. Основні положення. СНиП 3.03.01-87 "Несущие и ограждающие конструкции".
2. Опалубні та арматурні роботи виконувати згідно з вказівками СНиП 3.03.01-87.
3. Зварювальні матеріали приймати згідно табл.55* СНиП II-23-81.Для ручної зварки застосовувати електроди типу Э-42А.
4. Усі невказані зварні шви прийняти по найменшій товщині зварювальних елементів.
5. Антикорозійний захист металоконструкцій забезпечується покриттям одним шаром грунтовки ГФ-021 по ГОСТ 25129-82 і пофарбувати двома шарами емалі ПФ-133. Перед нанесенням грунтовки, м/к очистити від окисів (іржи, окалини) та жирових плям.
Антикорозійний захист металевих конструкцій виконувати згідно з вказівками СНиП 3.04.05-85 "Защита строительных конструкций от корозии" та ГОСТ 12.03.005-75 "Работы окрасочные. Общие требования безопасности".
6. Всі металеві елементи після монтажу покрити вогнезахисним складом "ЕНДОТЕРМ ХТ-150".
7. Кількість цегляних перемичок що підсилюються уточнити по місту з погодженням проектнанта

Зм.	Кільк.	Арк.	№д	Підпис	Дата	3008-КБ-1		
						Реконструкція індивідуального житлового будинку за адресою : Київська область, Бориспільський район, с. Вишеньки, вул. Чубинська, 8.		
ГАП		Кострицька				Конструктивні рішення	Стадія	Аркуш	Аркушів
Гол.констр.		Данилюк					РД	47 зм	
Розробив		Данилюк				Маркувальна схема перемичок на відм. 7,080	ТОВ "Альфа-проект" Київ, 2016р		
Н.контроль									

Металева перемичка Пр-1 .... Пр-5

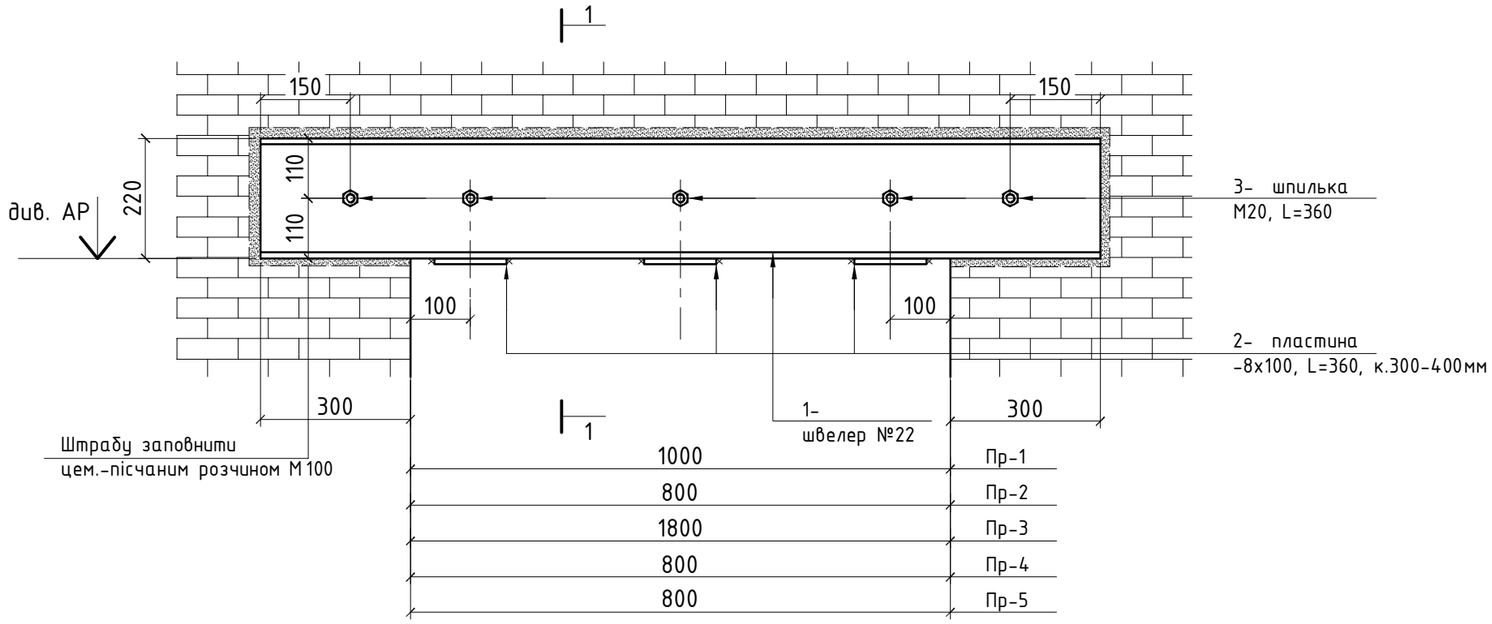

Розріз 1-1

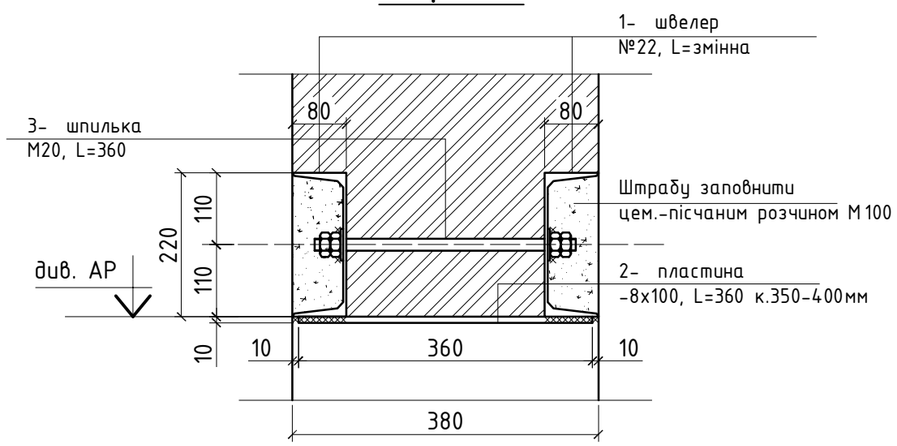

1. При виконнанні робіт користуватися ДБН А.3.2-2-2009 ССБП. Охорона праці і промислова безпека в будівництві. Основні положення. СНиП 3.03.01-87 "Несущие и ограждающие конструкции".
2. Опалубні та арматурні роботи виконувати згідно з вказівками СНиП 3.03.01-87.
3. Зварювальні матеріали приймати згідно табл.55* СНиП II-23-81.Для ручної зварки застосовувати електроди типу Э-42А.
4. Усі невказані зварні шви прийняти по найменшій товщині зварювальних елементів.
5. Антикорозійний захист металоконструкцій забезпечується покриттям одним шаром грунтовки ГФ-021 по ГОСТ 25129-82 і пофарбувати двома шарами емалі ПФ-133. Перед нанесенням грунтовки, м/к очистити від окисів (іржи, окалини) та жирових плям.
Антикорозійний захист металевих конструкцій виконувати згідно з вказівками СНиП 3.04.05-85 "Защита строительных конструкций от коррозии" та ГОСТ 12.03.005-75 "Работы окрасочные. Общие требования безопасности".
6. Всі металеві елементи після монтажу покрити вогнезахисним складом "ЕНДОТЕРМ ХТ-150".

Зм.	Кільк.	Арк.	№д	Підпис	Дата	3008-КБ-1		
						Реконструкція індивідуального житлового будинку за адресою : Київська область, Бориспільський район, с. Вишеньки, вул. Чубинська, 8.		
ГАП		Кострицька				Конструктивні рішення	Стадія	Аркуш	Аркушів
Гол.констр.		Данилюк					РД	48	
Розробив		Данилюк				Металева перемичка Пр-1 .... Пр-5. Розріз 1-1.	ТОВ "Альфа-проект" Київ, 2016р		
Н.контроль									

З А Т В Е Р Д Ж Е Н О

Взамен N инв.

Подпись и дата

Инв N подл.

Металева перемичка Пр-6 .... Пр-7

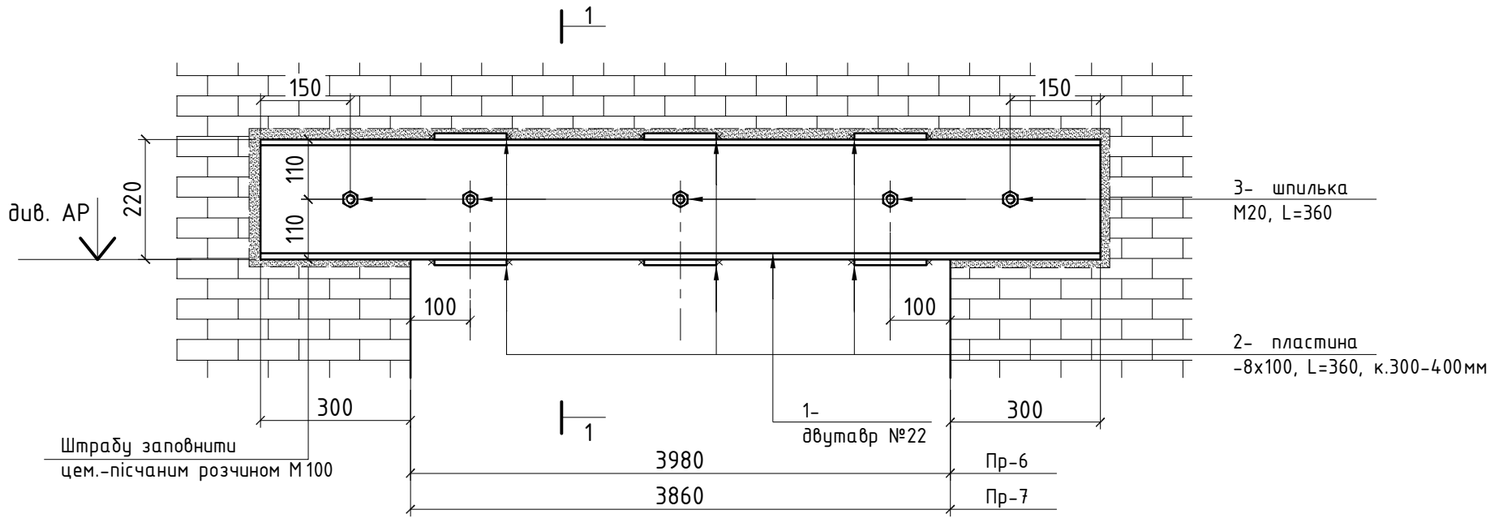

Розріз 1-1

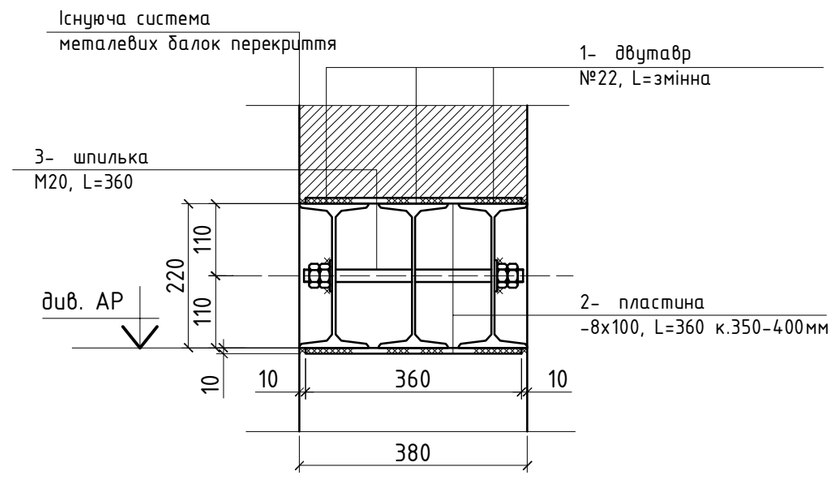

1. При виконнанні робіт користуватися ДБН А.3.2-2-2009 ССБП. Охорона праці і промислова безпека в будівництві. Основні положення. СНиП 3.03.01-87 "Несущие и ограждающие конструкции".
2. Опалубні та арматурні роботи виконувати згідно з вказівками СНиП 3.03.01-87.
3. Зварювальні матеріали приймати згідно табл.55* СНиП II-23-81.Для ручної зварки застосовувати електроди типу Э-42А.
4. Усі невказані зварні шви прийняти по найменшій товщині зварювальних елементів.
5. Антикорозійний захист металоконструкцій забезпечується покриттям одним шаром грунтовки ГФ-021 по ГОСТ 25129-82 і пофарбувати двома шарами емалі ПФ-133. Перед нанесенням грунтовки, м/к очистити від окисів (іржи, окалини) та жирових плям.
Антикорозійний захист металевих конструкцій виконувати згідно з вказівками СНиП 3.04.05-85 "Защита строительных конструкций от коррозии" та ГОСТ 12.03.005-75 "Работы окрасочные. Общие требования безопасности".
6. Всі металеві елементи після монтажу покрити вогнезахисним складом "ЕНДОТЕРМ ХТ-150".
7. Констуркцію металевих перемичок Пр-6, Пр-7 уточнити по місту з погодженням проектанта.

						3008-КБ-1		
						Реконструкція індивідуального житлового будинку за адресою : Київська область, Бориспільський район, с. Вишеньки, вул. Чубинська, 8.		
Зм.	Кільк.	Арк.	№д	Підпис	Дата			
ГАП		Кострицька				Конструктивні рішення	Стадія	Аркуш	Аркушів
Гол.констр.		Данилюк					РД	49	
Розробив		Данилюк							
Н.контроль						Металева перемичка Пр-6 .... Пр-7. Розріз 1-1.	ТОВ "Альфа-проект" Київ, 2016р		

З А Т В Е Р Д Ж Е Н О

Взамен N инв.

Подпись и дата

Инв N подл.

Металева перемичка Пр-8 .... Пр-9

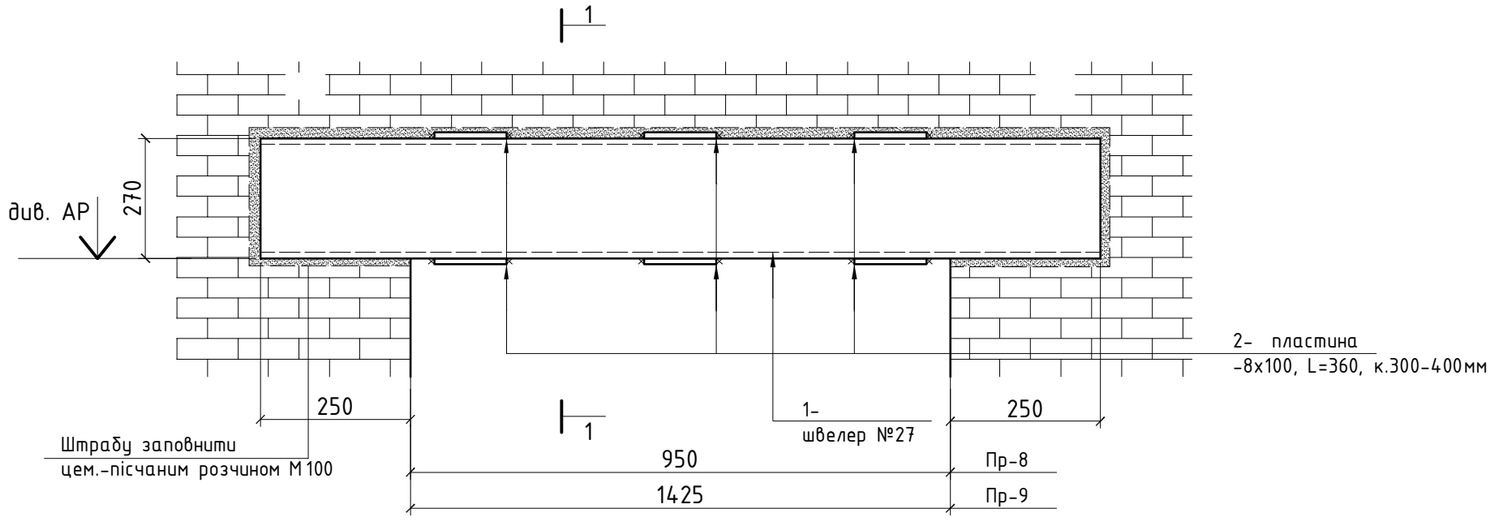

Розріз 1-1

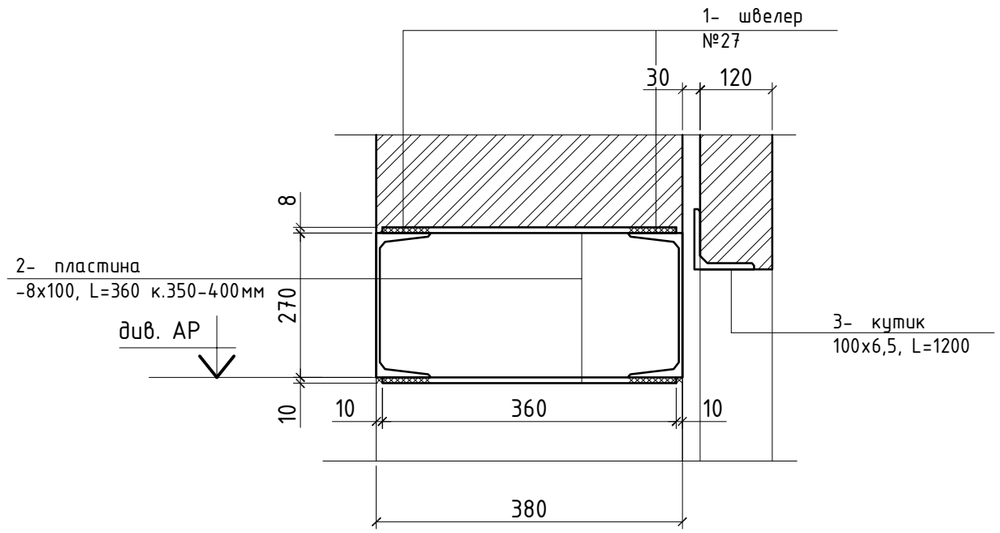

Зм.	Кільк.	Арк.	№д	Підпис	Дата	3008-КБ-1		
						Реконструкція індивідуального житлового будинку за адресою : Київська область, Бориспільський район, с. Вишеньки, вул. Чубинська, 8.		
ГАП		Кострицька				Конструктивні рішення	Стадія	Аркуш	Аркушів
Гол.констр.		Данилюк					РД	50	
Розробив		Данилюк							
Н.контроль						Металева перемичка Пр-8 .... Пр-9. Розріз 1-1.	ТОВ "Альфа-проект" Київ, 2016р		

З А Т В Е Р Д Ж Е Н О

Взамен N инв.

Подпись и дата

Инв N подл.

Специфікація металевих перемичок

марка поз.	Позначення	Найменування	К-во /шт./	Маса од./кг/	Примітки
	Влаштування металевих перемичок		----	1744,2	
Пр-1	Металева перемичка		1	78,6	
1	ДСТУ3436-96 (ГОСТ8240-97)	швелер №22, L=1600	2	33,6	67,2
2	ГОСТ 19903-83	-8х100, L=360	3	2,3	6,9
3	ДСТУ 3760:2006	шпилька М20, L=360	5	0,9	4,5
Пр-2	Металева перемичка		1	70,2	
1	ДСТУ3436-96 (ГОСТ8240-97)	швелер №22, L=1400	2	29,4	58,8
2	ГОСТ 19903-83	-8х100, L=360	3	2,3	6,9
3	ДСТУ 3760:2006	шпилька М20, L=360	5	0,9	4,5
Пр-3	Металева перемичка		2	125,0	250,0
1	ДСТУ3436-96 (ГОСТ8240-97)	швелер №22, L=2400	2	50,4	100,8
2	ГОСТ 19903-83	-8х100, L=360	7	2,3	16,1
3	ДСТУ 3760:2006	шпилька М20, L=360	9	0,9	8,1
Пр-4	Металева перемичка		1	70,2	
1	ДСТУ3436-96 (ГОСТ8240-97)	швелер №22, L=1400	2	29,4	58,8
2	ГОСТ 19903-83	-8х100, L=360	3	2,3	6,9
3	ДСТУ 3760:2006	шпилька М20, L=360	5	0,9	4,5
Пр-5	Металева перемичка		1	70,2	
1	ДСТУ3436-96 (ГОСТ8240-97)	швелер №22, L=1400	2	29,4	58,8
2	ГОСТ 19903-83	-8х100, L=360	3	2,3	6,9
3	ДСТУ 3760:2006	шпилька М20, L=360	5	0,9	4,5
Пр-6	Металева перемичка		1	402,7	
1	ГОСТ 8239-89	двутавр №22, L=4600	3	110,4	331,2
2	ГОСТ 19903-83	-8х100, L=360	26	2,3	59,8
3	ДСТУ 3760:2006	шпилька М20, L=360	13	0,9	11,7

Специфікація металевих перемичок

марка поз.	Позначення	Найменування	К-во /шт./	Маса од./кг/	Примітки
Пр-7	Металева перемичка		1	395,5	
1	ГОСТ 8239-89	двутавр №22, L=4500	3	108,0	324,0
2	ГОСТ 19903-83	-8х100, L=360	26	2,3	59,8
3	ДСТУ 3760:2006	шпилька М20, L=360	13	0,9	11,7
Пр-8	Металева перемичка		1	108,8	
1	ГОСТ 8239-89	швелер №27, L=1450	2	40,2	80,4
2	ГОСТ 19903-83	-8х100, L=360	6	2,3	13,8
3	ДСТУ 3760:2006	кутик 100х6,5, L=1450	1	14,6	
Пр-9	Металева перемичка		2	149,0	298,0
1	ГОСТ 8239-89	швелер №27, L=1925	2	53,3	106,6
2	ГОСТ 19903-83	-8х100, L=360	10	2,3	23,0
3	ДСТУ 3760:2006	кутик 100х6,5, L=1925	1	19,4	

1. При виконнанні робіт користуватися ДБН А.3.2-2-2009 ССБП. Охорона праці і промислова безпека в будівництві. Основні положення. СНиП 3.03.01-87 "Несущие и ограждающие конструкции".
2. Опалубні та арматурні роботи виконувати згідно з вказівками СНиП 3.03.01-87.
3. Зварювальні матеріали приймати згідно табл.55* СНиП II-23-81.Для ручної зварки застосовувати електроди типу Э-42А.
4. Усі невказані зварні шви прийняти по найменшій товщині зварювальних елементів.
5. Антикорозійний захист металоконструкцій забезпечується покриттям одним шаром грунтовки ГФ-021 по ГОСТ 25129-82 і пофарбувати двома шарами емалі ПФ-133. Перед нанесенням грунтовки, м/к очистити від окисів (іржи, окалини) та жирових плям.
Антикорозійний захист металевих конструкцій виконувати згідно з вказівками СНиП 3.04.05-85 "Защита строительных конструкций от корозии" та ГОСТ 12.03.005-75 "Работы окрасочные. Общие требования безопасности".
6. Всі металеві елементи після монтажу покрити вогнезахисним складом "ЕНДОТЕРМ ХТ-150".

Зм.	Кільк.	Арк.	№д	Підпис	Дата	3008-КБ-1			
						Реконструкція індивідуального житлового будинку за адресою : Київська область, Бориспільський район, с. Вишеньки, вул. Чубинська, 8.			
ГАП		Кострицька				Конструктивні рішення	Стадія	Аркуш	Аркушів
Гол.констр.		Данилюк					РД	51 зм	
Розробив		Данилюк							
						Специфікація металевих перемичок.	ТОВ "Альфа-проект" Київ, 2016р		
Н.контроль									

З А Т В Е Р Д Ж Е Н О

Взамен N инв.

Подпись и дата

Инв N подл.

Специфікація з/б перемичок

марка поз.	Позначення	Найменування	К-во /шт./	Маса од./кг/	Примітки
Пр-10	Збірна з/б брускова	Перемичка Пр-10	1		
	С. 1.038.1-1 в.1, ГОСТ 948-84	ЗПБ 18-37	3		
	ДСТУ 3760:2006	кутик 100х6,5, L=1850	1	19,4	
Пр-11	Збірна з/б брускова	Перемичка Пр-11	2		
	С. 1.038.1-1 в.1, ГОСТ 948-84	ЗПБ 13-37	3		
	ДСТУ 3760:2006	кутик 100х6,5, L=1250	1	19,4	
Пр-12	Збірна з/б брускова	Перемичка Пр-12	12		
	С. 1.038.1-1 в.1, ГОСТ 948-84	2ПБ 13-1	1		
Пр-13	Збірна з/б брускова	Перемичка Пр-13	1		
	С. 1.038.1-1 в.1, ГОСТ 948-84	2ПБ 22-3	1		

Відомість з/б перетинок

Марка	Ескіз
Пр-10	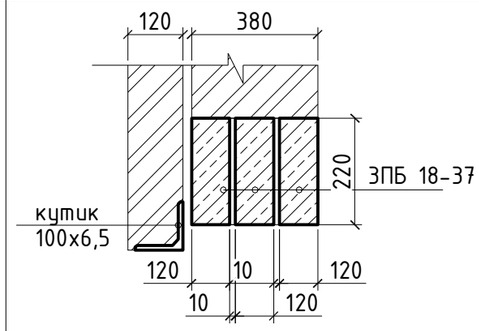
Пр-11	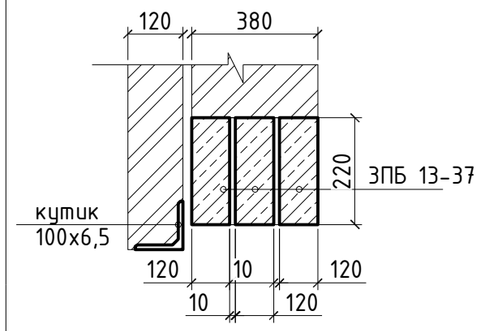
Пр-12	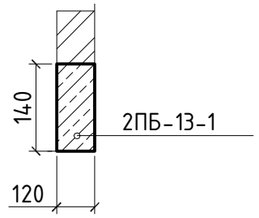
Пр-13	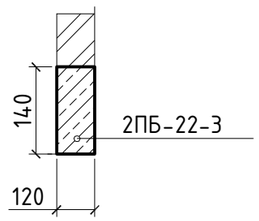

1. При виконнанні робіт користуватися ДБН А.3.2-2-2009 ССБП. Охорона праці і промислова безпека в будівництві. Основні положення. СНиП 3.03.01-87 "Несущие и ограждающие конструкции".
2. Опалубні та арматурні роботи виконувати згідно з вказівками СНиП 3.03.01-87.

Зм.	Кільк.	Арк.	№д	Підпис	Дата	3008-КБ-1		
						Реконструкція індивідуального житлового будинку за адресою : Київська область, Бориспільський район, с. Вишеньки, вул. Чубинська, 8.		
ГАП		Кострицька				Конструктивні рішення	Стадія	Аркуш	Аркушів
Гол.констр.		Данилюк					РД	52	
Розробив		Данилюк							
Н.контроль						Відомість з/б перемичок. Специфікація.	ТОВ "Альфа-проект" Київ, 2016р		

ЗАТВЕРДЖЕНО

Взамен N инв.

Подпись и дата

Инв N подл.